Руководство по эксплуатации

Шасси для систем орудий

Гигант 800

+

Гигант 800 S

RUS

Мы гарантируем надежность

Артикул 175 1339

Rus-3/02.04

LEMKEN GmbH & Co. KG

Weseler Strasse 5, D-46519 Alpen/Postfach 11 60, D-46515 Alpen, Германия

Телефон ++49 - 2802 - 81-0, факс ++49 - 2802 - 81-220

Эл. почта: lemken@lemken.com, интернет: http://www.lemken.com

Уважаемый заказчик!

Мы хотели бы поблагодарить вас за доверие, которое вы оказали нам, приобретя этот агрегат.

Преимущества агрегата проявляются лишь при правильном использовании и обслуживании.

При передаче этого агрегата продавец уже показал вам, как пользоваться агрегатом, регулировать его и выполнять его техническое обслуживание. Однако помимо этого короткого инструктажа необходимо также подробно изучить руководство по эксплуатации.

Поэтому прежде чем впервые использовать агрегат, внимательно прочтите это руководство по эксплуатации. Уделите должное внимание правилам техники безопасности, изложенным в руководстве.

Надеемся, вы понимаете, что переделки, которые не были явно упомянуты или допущены в этом руководстве по эксплуатации, требуют письменного согласия изготовителя.

Заказ запасных частей

При заказе запасных частей просим указать также тип и заводской номер агрегата. Вы найдете эти данные на табличке данных.

Впишите эти данные в следующие поля, чтобы они были всегда под рукой.

Тип прибора:
№:

Не забывайте использовать только оригинальные запчасти фирмы Лемкен. Самостоятельно изготовленные запчасти отрицательно влияют на функционирование агрегата, имеют меньший срок службы и практически во всех случаях повышают затраты на техническое обслуживание.

Надеемся, вы понимаете, что фирма ЛЕМКЕН не может нести гарантийной ответственности за функциональные недостатки и повреждения, вызванные использованием самостоятельно изготовленных деталей!

ИСПОЛЬЗОВАНИЕ ПО НАЗНАЧЕНИЮ

- Прежде чем начинать пользоваться приобретенным агрегатом ЛЕМКЕН, ознакомьтесь с ним и прочтите, как с ним следует обращаться. Для этого вам послужит данное руководство по эксплуатации с указаниями по технике безопасности!
- Шасси ЛЕМКЕН Гигант предназначено исключительно для обычного применения при сельскохозяйственных работах (использование по назначению). Любое иное использование, выходящее за рамки названного, считается использованием не по назначению!
- В понятие "использование по назначению" входит также соблюдение предписанных изготовителем условий эксплуатации, технического обслуживания и ремонта!
- Использовать, обслуживать и ремонтировать шасси ЛЕМКЕН Гигант разрешается только лицам, которые его изучили и осведомлены об опасностях!
- Необходимо соблюдать применимые предписания по предотвращению несчастных случаев, а также прочие общепризнанные правила техники безопасности, гигиены труда и дорожного движения!

ТОРМОЗНАЯ СИСТЕМА

- Без собственной тормозной системы ГИГАНТ разрешается использовать на пашне только в том случае, если поезд (трактор с прицепленным шасси ГИГАНТ) достигает предписываемое для тягача тормозное замедление и собственная масса трактора больше 12.000 кг.
- Без собственной тормозной системы ГИГАНТ разрешается устанавливать на стоянку только с повернутыми в рабочее положение и полностью опущенными орудиями!
- Без собственной тормозной системы ГИГАНТ не разрешается перевозить по дорогам общего пользования!

СОДЕРЖАНИЕ

ИСПОЛЬЗОВАНИЕ ПО НАЗНАЧЕНИЮ 2

ТОРМОЗНАЯ СИСТЕМА 2

СОДЕРЖАНИЕ 3

1 ТЕХНИКА БЕЗОПАСНОСТИ 7

2 ПРЕДУПРЕЖДАЮЩИЕ ЗНАКИ 12

2.1 Общие сведения 12

2.2 Значение предупреждающих знаков 12

2.3 Места расположения предупреждающих знаков 13

3 ПОДГОТОВИТЕЛЬНЫЕ РАБОТЫ НА ТРАКТОРЕ 15

3.1 Шины 15

3.2 Маятниковое прицепное устройство 15

3.3 Тормозная система 15

3.4 Гидросистема 15

3.5 Нагрузка на ось 16

4 НАВЕШИВАНИЕ И ДЕМОНТАЖ АГРЕГАТА 17

4.1 Прицепление к трактору 17

4.2 Отцепление от трактора 19

5 УБИРАНИЕ И ОТКИДЫВАНИЕ ОРУДИЙ 21

5.1 Особые указания по убиранию 21

5.1.1 Гигант Смарагд 21

5.1.2 Гигант Рубин 21

5.2 Убирание орудий 22

5.3 Откидывание орудий 24

5.4 Особые указания по откидыванию 24

5.4.1 Гигант Смарагд 24

5.4.2 Гигант Рубин *25*

6 МАЯТНИКОВЫЙ КОМПЕНСИРУЮЩИЙ МЕХАНИЗМ **26**

7 ТРЕХТОЧЕЧНАЯ ГИДРАВЛИКА **27**

7.1 Гигант Смарагд и Гигант Компактор *27*

7.2 Гигант Рубин *27*

8 ТОРМОЗНАЯ СИСТЕМА **28**

8.1 Двухпроводная пневматическая тормозная система *28*

8.2 Стояночный тормоз *28*

9 ШИНЫ **29**

10 ПЕРЕВОЗКА ПО ДОРОГАМ ОБЩЕГО ПОЛЬЗОВАНИЯ **30**

10.1 Общие сведения *30*

10.2 Транспортная ширина *30*

10.2.1 Гигант Компактор *30*

10.2.2 Гигант Смарагд и Гигант Рубин *30*

10.3 Транспортная высота *31*

10.3.1 Гигант Компактор *31*

10.3.2 Гигант Смарагд *31*

10.3.3 Гигант Рубин *33*

11 РЕГУЛИРОВКИ - СМАРАГД ГИГАНТ **34**

11.1 Регулировка устройств трехточечной гидравлики *34*

11.2 Горизонтальное положение орудий *34*

11.3 Рабочая глубина лап с крыльями *35*

11.4 Рабочая глубина сферических дисков *36*

11.5 Положение крыла *37*

11.6 Катки *38*

11.6.1 Общие сведения *38*

11.6.2 Регулировка сбрасывателей *39*

11.6.3 Расстояние между сбрасывателями и оболочкой катка 40

11.7 Срезной предохранитель 41

11.8 Регулирование заглубления орудий Смарагд 42

11.8.1 Опорные колеса в качестве наружного устройства регулирования заглубления 42

11.8.2 Тяги в качестве внутреннего устройства регулирования заглубления 43

12 ЗАМЕНА ОРУДИЙ 44

12.1 Верхняя тяга 44

12.2 Ось навески 45

12.2.1 Орудия Смарагд и Компактор 45

12.2.2 Орудия Рубин 45

12.2.3 Фиксация осей навески 46

12.3 Горизонтальное положение орудий 46

12.4 Параллельное положение орудий 46

13 РЕГУЛИРОВКИ - КОМПАКТОР ГИГАНТ 47

13.1 Нагружение передних комкодробителей 47

13.2 Распределение давления между задними катками 49

13.3 Регулировка ножевых планок 50

13.3.1 Регулировка ножевых планок с помощью ходового винта 50

13.3.2 Гидравлическая регулировка ножевых планок 51

13.4 Регулировка рабочей глубины лап 52

13.5 Боковые щитки 52

14 РЕГУЛИРОВКИ - ГИГАНТ РУБИН 53

14.1 Трехточечная гидравлика 53

14.2 Рабочая глубина 53

14.3 Отбойная борона 53

14.4 Направляющие пластины 54

14.5 Боковое ограничение *55*

14.6 Боковой увод *55*

14.7 Тяги *56*

14.8 Катки *56*

15 ТОРМОЗНАЯ СИСТЕМА **57**

15.1 Подсоединение тормозных шлангов *57*

15.2 Регулировка тормоза *57*

15.3 Техническое обслуживание тормозной системы *58*

15.3.1 Клапан для слива воды *58*

15.3.2 Смазка *58*

15.3.3 Тормозные накладки *58*

15.3.4 Очищающий фильтр *58*

15.4 Отсоединение тормозных шлангов *58*

16 ТЕХНИЧЕСКОЕ ОБСЛУЖИВАНИЕ **59**

16.1 Шасси Гигант *59*

16.2 Орудия Смарагд *60*

16.3 Орудия Компактор *61*

16.4 Орудия Рубин *61*

17 ОСВЕТИТЕЛЬНАЯ УСТАНОВКА И ПРЕДУПРЕЖДАЮЩИЕ ЗНАКИ **62**

18 ТЕХНИЧЕСКИЕ ДАННЫЕ **62**

19 ПРИМЕЧАНИЯ **63**

20 УТИЛИЗАЦИЯ **63**

21 ШУМ, ВОЗДУШНЫЙ ШУМ **63**

ДЕКЛАРАЦИЯ О СООТВЕТСТВИИ НОРМАМ ЕС **64**

1 ТЕХНИКА БЕЗОПАСНОСТИ

Общие указания по технике безопасности

- Перед вводом в эксплуатацию прочесть и соблюдать руководство по эксплуатации и указания по технике безопасности!
- Помимо указаний этого руководства соблюдайте также действующие общие предписания по технике безопасности и охране труда!
- Использовать, обслуживать и ремонтировать агрегат разрешается только тем лицам, которые изучили агрегат и осведомлены об опасностях!
- Необходимо соблюдать применимые предписания по предотвращению несчастных случаев, а также прочие общепризнанные правила техники безопасности, гигиены труда и дорожного движения!
- Самовольные изменения на машине исключают ответственность изготовителя за вызванный ими ущерб!
- При движении по дорогам с поднятым орудием рычаг управления должен быть заблокирован против опускания!
- Установленные на агрегате предупреждающие знаки и таблички с инструкциями содержат важные указания для безопасной эксплуатации; их соблюдение необходимо для вашей безопасности!
- При езде по дорогам общего пользования соблюдать соответствующие правила!
- Перед началом работы ознакомиться со всеми устройствами, элементами управления и их функциями. Делать это во время рабочего применения слишком поздно!
- Одежда пользователя должна быть плотно облегающей. Не носите свободно свисающую одежду!
- Во избежание возгорания содержать машину в чистоте!
- Перед запуском и началом пользования проверить ближнюю зону! (дети!) Позаботиться о достаточной обзорности!
- Езда на орудии во время работы и транспортировки не разрешена!
- Прицеплять агрегаты в соответствии с предписаниями. Закреплять агрегаты только на предусмотренных для этого приспособлениях!
- Прицепляя агрегаты к трактору или отцепляя их от трактора, необходимо соблюдать особую осторожность!

- При навешивании и демонтаже привести опорные устройства в соответствующее положение! (устойчивость!)
- Грузы устанавливать только в соответствии с предписаниями в предусмотренных для этого точках крепления!
- Соблюдать допускаемые нагрузки на оси, общие массы и транспортные габариты!
- Проверить и установить транспортное оборудование (например, освещение, предупреждающие устройства и, если необходимо, защитные устройства)!
- Находиться в рабочей зоне запрещено!
- Не стоять в зоне оборота и зоне поворота агрегата!
- Расцепные тросы для быстроразъемных соединений должны свисать свободно и при самом низком положении не должны сами расцеплять соединение!
- Во время движения никогда не покидать площадку водителя!
- На динамические свойства, управляемость и тормозные свойства трактора влияют смонтированные или навешенные агрегаты и балластные грузы. Поэтому следует обращать внимание на достаточную управляемость и тормозные свойства!
- При движении на поворотах учитывать широкий вылет и/или маховую массу агрегата!
- Вводить агрегаты в эксплуатацию только в том случае, если все защитные устройства установлены и находятся в защитном положении!
- Гидравлические устройства (например, откидную раму) разрешается включать только в том случае, если в зоне поворота нет людей!
- Детали, управляемые посторонней силой (например, гидравликой), могут причинить травмы в результате защемления и среза!
- Прежде чем покидать трактор, опустить агрегат на землю, выключить двигатель и вынуть ключ зажигания!
- Между трактором и агрегатом запрещается находиться людям, если трактор не был зафиксирован от самопроизвольного качения с помощью стояночного тормоза и/или противооткатных клиньев!
- В транспортном положении застопорить маркер!

Навешенные агрегаты

- Зафиксировать орудия от самопроизвольного качения!
- Соблюдать максимально допустимую опорную нагрузку тягово-сцепного устройства или маятникового прицепного устройства!
- В случае прицепления дышлом обращать внимание на достаточную подвижность в точке сцепки!

Гидросистема

- Гидросистема находится под высоким давлением!
- При подсоединении гидроцилиндров и гидромоторов необходимо соблюдать предписания по соединению гидрошлангов!
- При подсоединении гидрошлангов к гидравлике трактора следует убедиться в том, что в гидросистеме трактора и в гидросистеме агрегата нет давления!
- В функциональных гидравлических соединениях между трактором и агрегатом необходимо пометить части разъемов, чтобы было исключено их перепутывание! Перепутывание соединений может привести к изменению функции на противоположную (например, подъем/опускание) - опасность несчастного случая!
- При поиске мест утечки во избежание травмы пользоваться подходящими вспомогательными средствами!
- Прежде чем приступать к работам на гидросистеме, опустить агрегаты, стравить давление в установке и выключить двигатель!
- Регулярно проверять гидравлические шланги. Если они повреждены или на них имеются признаки старения, шланги необходимо заменить! Новые шланги должны отвечать техническим требованиям изготовителя агрегата!
- Жидкости, выходящие под высоким давлением (например, масло для гидросистем), могут проникнуть через кожу и причинить тяжелые травмы! В случае травмы сразу обратиться к врачу! Опасность заражения!

Шины

- При выполнении работ на шинах убедиться в том, что агрегат надежно опирается на землю и зафиксирован от самопроизвольного качения (противооткатные клинья)!
- Для монтажа шин нужны достаточные знания и отвечающий предписаниям монтажный инструмент!
- Ремонтные работы на шинах и колесах разрешается выполнять только специалистам и с использованием подходящего для этих целей монтажного инструмента!
- Регулярно проверять давление воздуха! Соблюдать предписываемое давление воздуха!

Тормоза

- Каждый раз перед началом движения проверить функционирование тормоза!
- Тормозные системы следует регулярно подвергать тщательной проверке!
- Регулировочные и ремонтные работы на тормозной системе разрешается выполнять только в специализированных мастерских или признанных станциях сервисного обслуживания тормозов!

Техническое обслуживание

- Ремонт, техническое обслуживание, чистку и устранение неполадок выполнять только при выключенном приводе и неподвижном двигателе! Вынуть ключ зажигания!
- Регулярно проверять надежность затяжки гаек и винтов. Если необходимо, подтягивать!
- При выполнении работ по техническому обслуживанию на поднятом агрегате обязательно зафиксировать его от опускания с помощью подходящих подпорок!
- При замене рабочих органов с режущими кромками пользоваться подходящим инструментом и работать в перчатках!

- Масла, консистентные смазки и фильтры утилизовать в соответствии с предписаниями!
- Прежде чем приступать к работам на электроустановке, обязательно отделить электропитание!
- При выполнении электросварочных работ на тракторе и навешенных агрегатах отсоединить провода от генератора и аккумулятора!
- Для дозарядки газовых энергоаккумуляторов использовать только азот - опасность взрыва!
- Запасные части должны по меньшей мере соответствовать техническим изменениям, сделанным изготовителем агрегата! Это обеспечивается, например, при использовании оригинальных запчастей!

2 ПРЕДУПРЕЖДАЮЩИЕ ЗНАКИ

2.1 Общие сведения

Шасси ЛЕМКЕН Гигант оснащено всеми устройствами, обеспечивающими безопасную эксплуатацию. Там, где в связи с обеспечением функционирования агрегата источники опасности не могут быть полностью устранены, имеются предупреждающие знаки, указывающие на эти остаточные опасности. Поврежденные, потерянные или неразборчивые предупреждающие знаки следует незамедлительно заменить. Указанные номера служат в качестве номеров для заказа.

2.2 Значение предупреждающих знаков

Пожалуйста, ознакомьтесь со значением предупреждающих знаков. Их значение подробно разъяснено ниже.

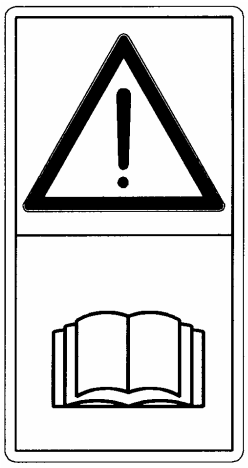

ВНИМАНИЕ: ПЕРЕД ВВОДОМ В ЭКСПЛУАТАЦИЮ ПРОЧЕСТЬ И СОБЛЮДАТЬ РУКОВОДСТВО ПО ЭКСПЛУАТАЦИИ И ПРАВИЛА ТЕХНИКИ БЕЗОПАСНОСТИ!

390 0555

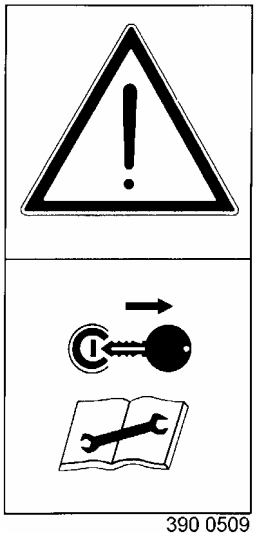

ВНИМАНИЕ: ПЕРЕД ПРОВЕДЕНИЕМ РАБОТ ПО ТЕХНИЧЕСКОМУ ОБСЛУЖИВАНИЮ И РЕМОНТУ ВЫКЛЮЧИТЬ ДВИГАТЕЛЬ И ВЫТЯНУТЬ КЛЮЧ!

390 0509

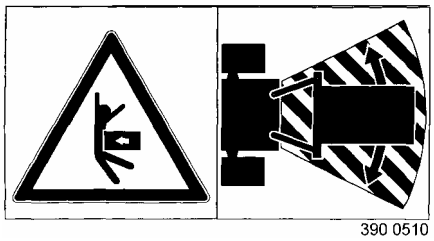

ВНИМАНИЕ: НЕ СТОЯТЬ В РАБОЧЕЙ ЗОНЕ И В ЗОНЕ ПОВОРОТА ОРУДИЯ!

390 0510

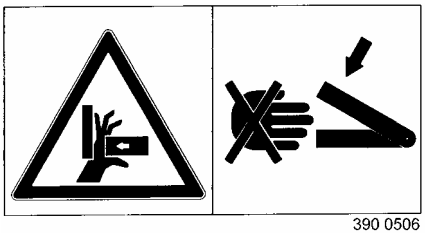

ВНИМАНИЕ: ОПАСНОСТЬ ЗАЩЕМЛЕНИЯ!

390 0506

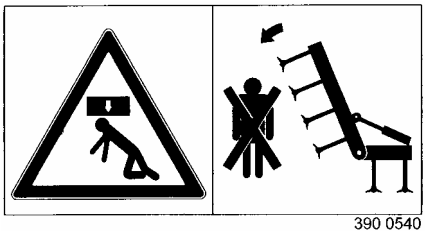

ВНИМАНИЕ: НЕ СТОЯТЬ В ЗОНЕ ОТКИДЫВАНИЯ РАМЫ!

390 0540

2.3 Места расположения предупреждающих знаков

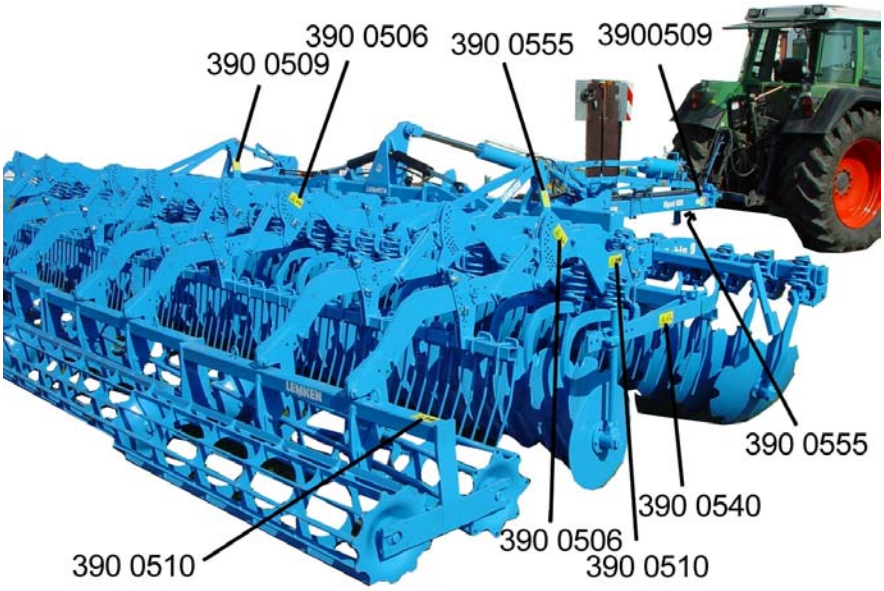

390 0506
390 0506

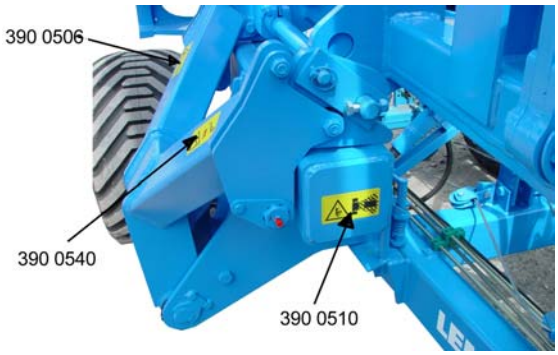
390 0506
390 0540
390 0510

390 0506
390 0540
390 0510
390 0555

390 0506
390 0510
390 0540
390 0509

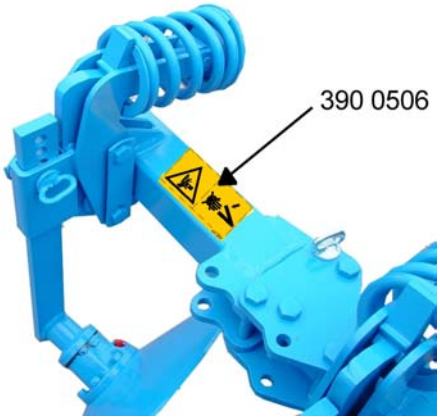
390 0506

390 0506

3 ПОДГОТОВИТЕЛЬНЫЕ РАБОТЫ НА ТРАКТОРЕ

3.1 Шины

Давление воздуха - особенно в задних шинах трактора - должно быть одинаковым. При затрудненных условиях для движения применять дополнительные колесные грузы или равномерно заполнить шины водой. См. руководство по эксплуатации трактора.

3.2 Маятниковое прицепное устройство

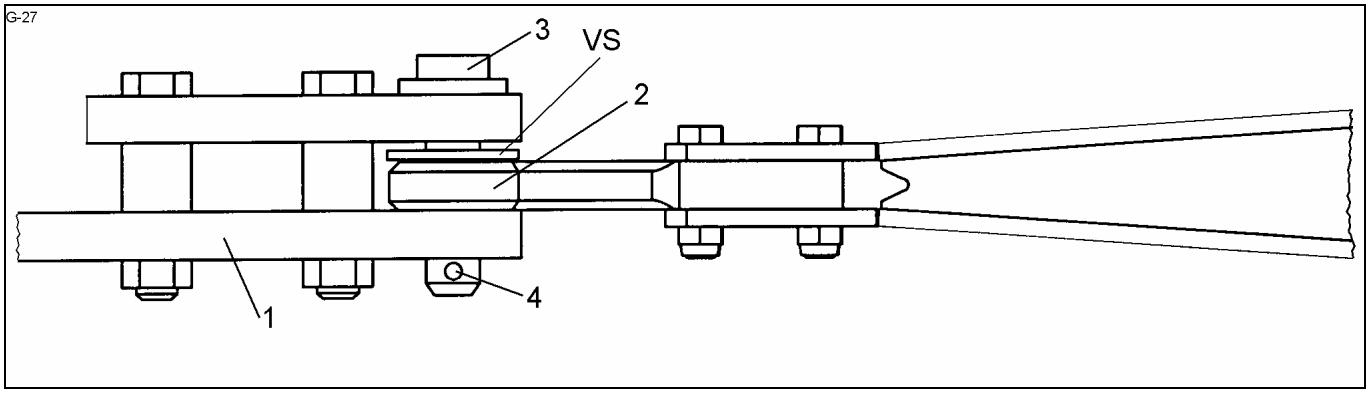

Для прицепления шасси ГИГАНТ на тракторе должно иметься маятниковое прицепное устройство (1) с двойной серьгой, для которого допускается нагрузка вверх и вниз по меньшей мере 20 кН (2,0 т).

Допустимая нагрузка опирания на маятниковое прицепное устройство максимальна, если маятниковое прицепное устройство задвинуто в самое короткое положение. В задвинутом положении маятниковое прицепное устройство должно быть зафиксировано.

См. руководство по эксплуатации трактора.

3.3 Тормозная система

Трактор должен быть оснащен двухпроводной пневматической тормозной системой.

3.4 Гидросистема

Для шасси Гигант требуются двойное и одинарное устройство управления на тракторе.

3.5 Нагрузка на ось

Во время разворота на разворотной полосе задняя ось трактора разгружается прибл. на 17 кН (1,7 т). В случае Гигант Рубин также на 17 кН (1,7 т). Эту разгрузку задней оси следует учитывать, в частности, при работе на косогорах.

4 НАВЕШИВАНИЕ И ДЕМОНТАЖ АГРЕГАТА

4.1 Прицепление к трактору

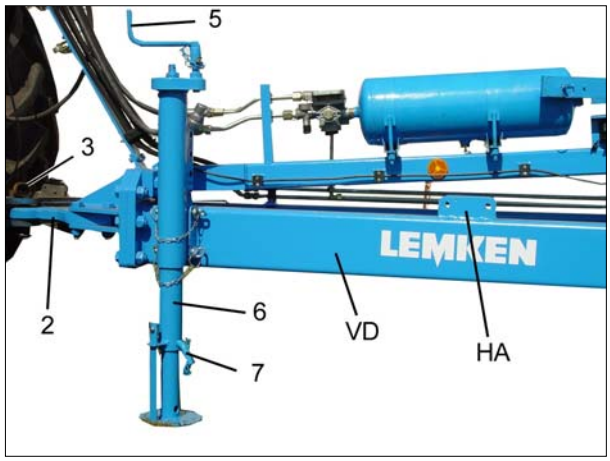

Шасси Гигант, установленное в убранном положении на твердое основание, разрешается прицеплять только к тракторам, имеющим маятниковое прицепное устройство (1) с двойной серьгой, способное воспринимать усилие опирания вниз и вверх величиной по меньшей мере 20 кН (2,0 т).

Сцепная петля (2) шасси Гигант соединяется с маятниковым прицепным устройством (1), как это изображено на рисунке.

Отрегулировать сцепную петлю (2) по высоте с помощью регулировочного устройства (5) на опорной стойке (6) так, чтобы она безупречно сцеплялась, и чтобы поверх сцепной петли можно было вложить пластмассовую противоизносную шайбу (VS).

После того, как сцепная петля (2) была соединена с маятниковым прицепным устройством (1) с помощью шкворня (3), шкворень (3) стопорится с помощью забивного штифта (4) или иного равноценного стопорного элемента. После этого опорную стойку (6) следует отрегулировать на максимально возможную высоту. Для быстрого изменения высоты здесь используется переставной палец с забивным штифтом (7). Если во время разворота на разворотной полосе задние колеса трактора могут касаться опорной стойки (6), опорную стойку (6) можно демонтировать и уложить в держатель (HA) на V-образном дышле (VD).

Подсоединить гидрошланги, тормозные шланги и электрокабель!

Если шасси ГИГАНТ требуется перевозить по дорогам общего пользования, на него следует установить входящую в комплект поставки осветительную установку с предупреждающими знаками.

В завершение следует вставить противооткатные клинья (9) в зажимной держатель и зафиксировать их в нем.

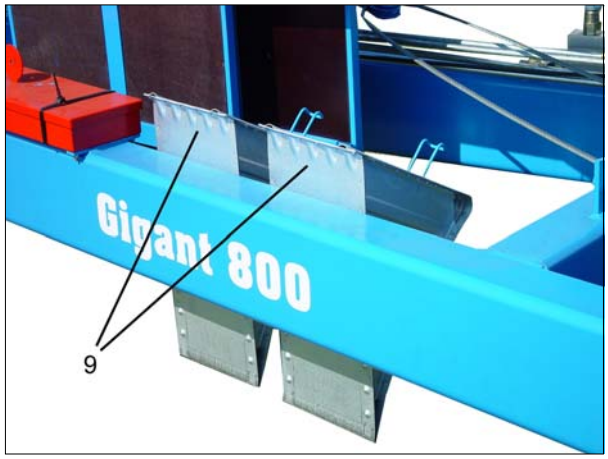

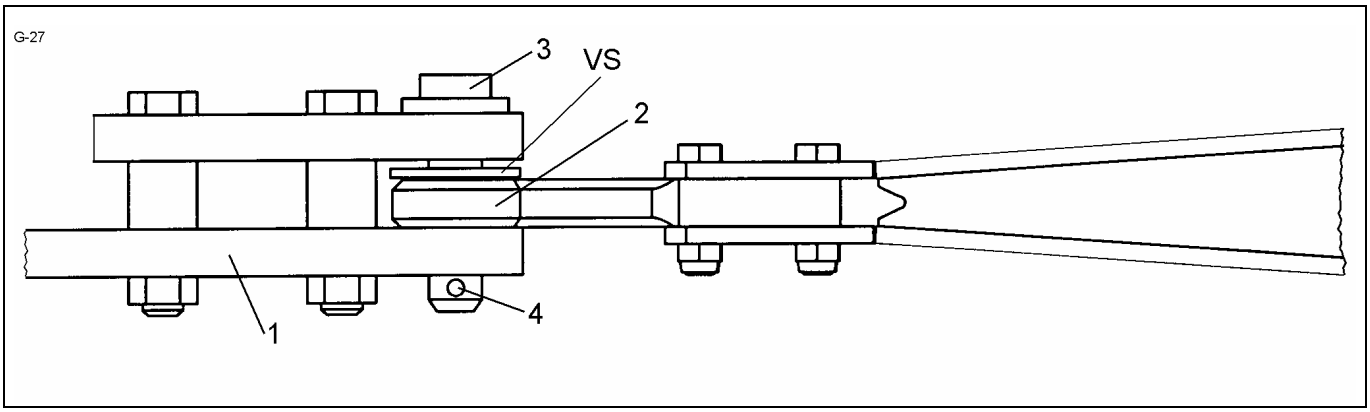

4.2 Отцепление от трактора

Шасси Гигант следует всегда устанавливать на прочное и ровное основание.

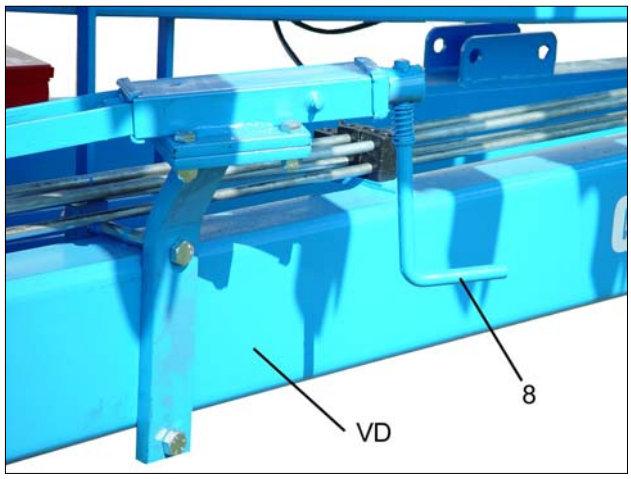

Рекомендуется устанавливать Гигант на стоянку в убранном положении; это экономит место и облегчает навешивание и демонтаж предупреждающих знаков и осветительной установки, если к пашне и с пашни шасси требуется перевозить по дорогам.

Прежде чем отцеплять шасси от трактора, следует отсоединить от трактора электрокабель, тормозные шланги и гидрошланги.

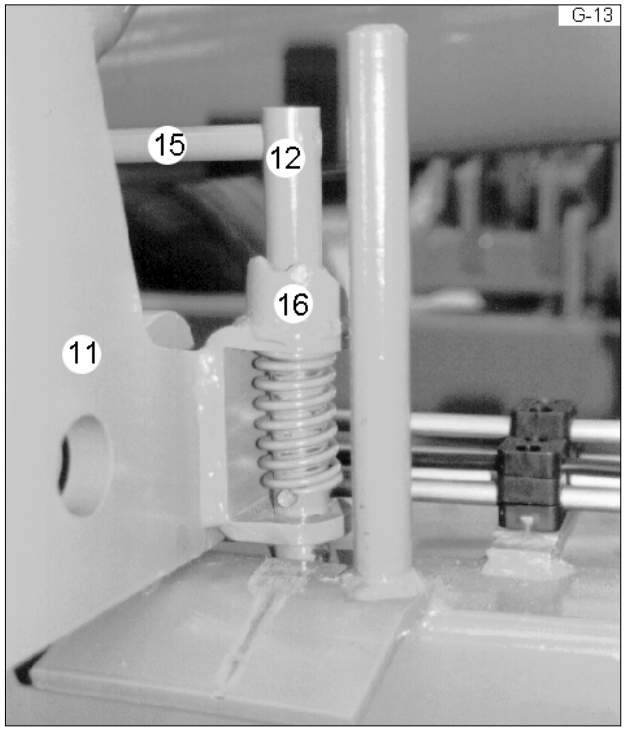

Опустить опорную стойку (6) настолько, чтобы сцепная петля (2) более не оказывала вертикальной силы на маятниковое прицепное устройство.

Затянуть стояночный тормоз путем поворота рукоятки (8) по часовой стрелке и дополнительно зафиксировать орудие от самопроизвольного качения с помощью противооткатных клиньев (9).

Рукоятка (8) стояночного тормоза находится справа на V-образном дышле (VD).

После этого расстопорить и вынуть шкворень (3).

- Прочесть и соблюдать "Общие указания по технике безопасности", а также указания по технике безопасности в разделе "Прицепленные орудия"!

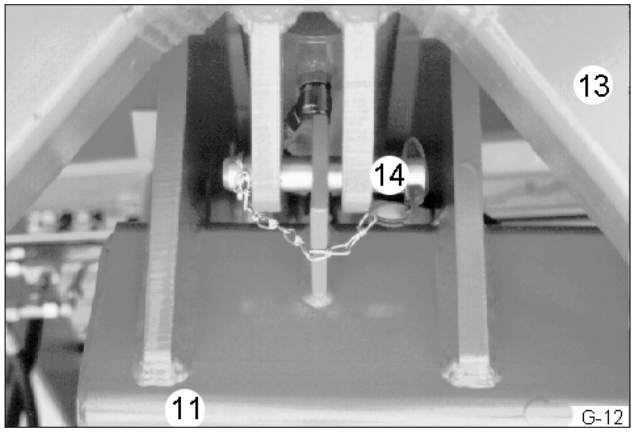

- Соблюдать макс. допустимую нагрузку опирания на маятниковое прицепное устройство!
- Обращать внимание на надежную фиксацию шкворня (3).
- Прицеплять орудие только к маятниковому прицепному устройству с двойной серьгой!
- Перед перевозкой убедиться в том, что боковая рама (11) зафиксирована с помощью фиксирующего пальца (12), а устройства трехточечной гидравлики (13), расположенные на боковой раме (11), заблокированы стопорными пальцами (14) от самопроизвольного поворота наружу!

5 УБИРАНИЕ И ОТКИДЫВАНИЕ ОРУДИЙ

Звенья агрегата убираются и откидываются путем активации соответствующих гидроцилиндров. См. раздел "**Убирание орудий**". В отношении агрегатов "Гигант Смарагд" и "Гигант Рубин" должны также соблюдаться следующие дополнительные указания.

5.1 Особые указания по убиранию

5.1.1 Гигант Смарагд

Перед убиранием орудий Смарагд следует расстопорить забивные штифты (18) и (20) регулировки глубины (19), вынуть их и положить в ящик для инструментов. Если Гигант Смарагд оснащен двойным катком, дополнительно следует расстопорить забивные штифты (SS), вынуть их, вставить в отверстия (BO) и снова застопорить.

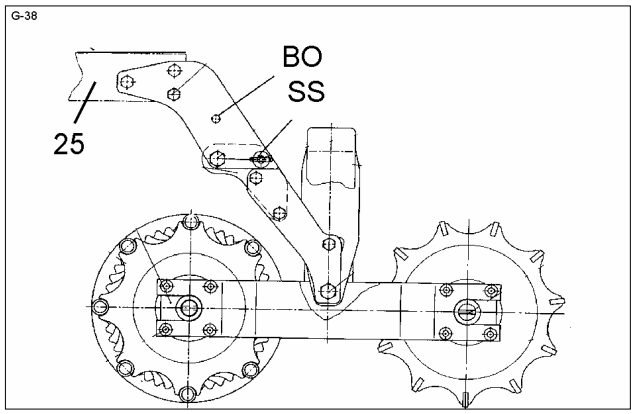

5.1.2 Гигант Рубин

Перед убиранием агрегата Гигант Рубин необходимо перевести держатели (S3) катков в транспортное положение. Для этого сначала необходимо вынуть верхние забивные штифты (P3) отбойных борон (P0) и вставить их под забивным штифтом (P4). Благодаря этому отбойные бороны в убранном положении поворачиваются вниз и не могут повредиться. После этого следует расстопорить и вынуть забивные штифты (S2) и (S4) и положить их в ящик для инструментов на шасси. Проще всего штифты вынимаются в том случае, если после последнего

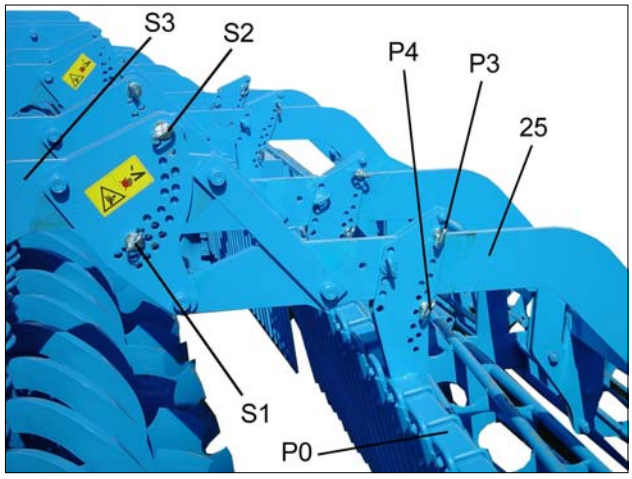

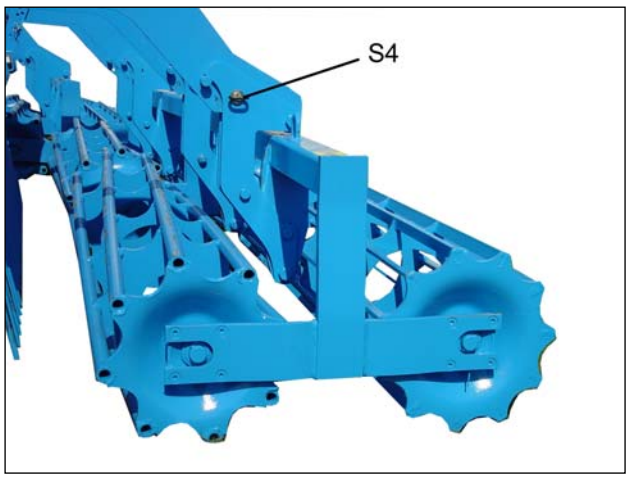

рабочего прохода орудия еще находятся в почве.

5.2 Убирание орудий

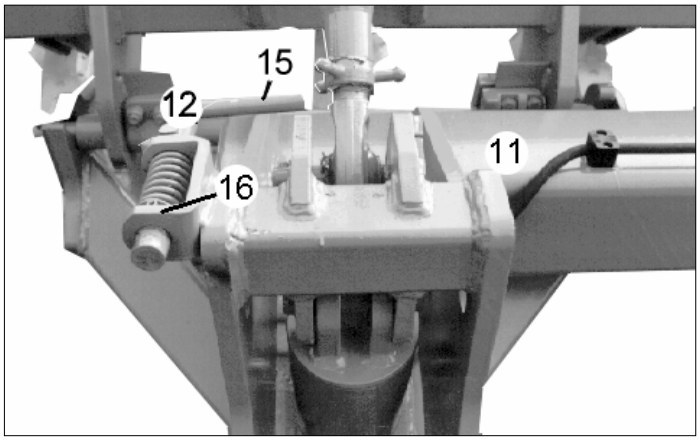

Орудия разрешается убирать только в том случае, если агрегат надлежащим образом прицеплен к трактору.

Следует обязательно обращать внимание на то, чтобы перед процессом убирания соответствующая рукоятка (15) фиксирующего пальца (12) была расположена горизонтально и обращена к верхней тяге.

Перед убиранием следует полностью выглубить орудия с помощью устройств трехточечной гидравлики (13), так как в противном случае будет превышена транспортная ширина 3 м и не удастся вставить стопорный палец (14).

После этого с помощью соответствующего управляющего устройства двойного действия, расположенного на тракторе, следует сначала поднять боковые рамы (11) с орудиями, а затем повернуть их внутрь.

Устройство управления следует удерживать в этом положении нажатым до тех пор, пока орудия не будут полностью повернуты внутрь и пока не зафиксируются фиксирующие пальцы (12), служащие в качестве транспортного фиксатора. Это происходит автоматически.

После этого убедиться в том, что фиксирующие пальцы (12) зафиксировались надлежащим образом.

Установить и зафиксировать стопорные пальцы (14)!

Если шасси Гигант будет перевозиться по дорогам общего пользования, на нем необходимо установить входящую в комплект поставки осветительную установку с предупреждающими знаками.

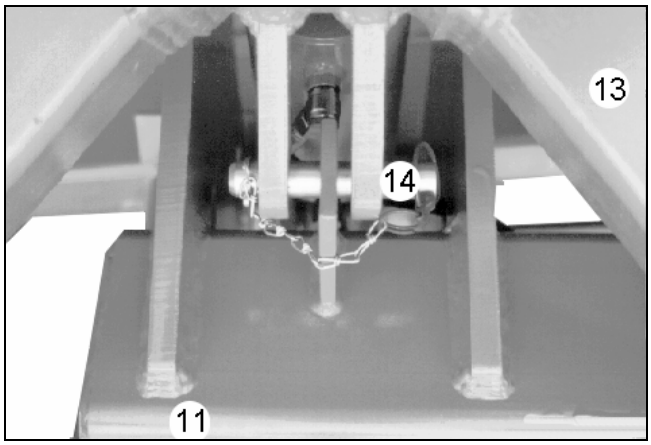

трехточечная гидравлика заблокирована

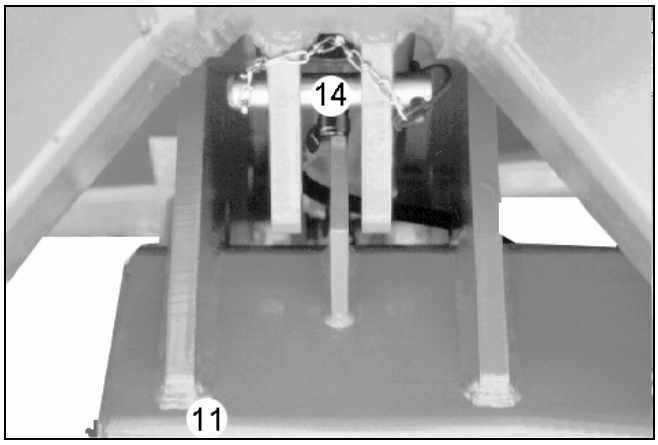

трехточечная гидравлика разблокирована

5.3 Откидывание орудий

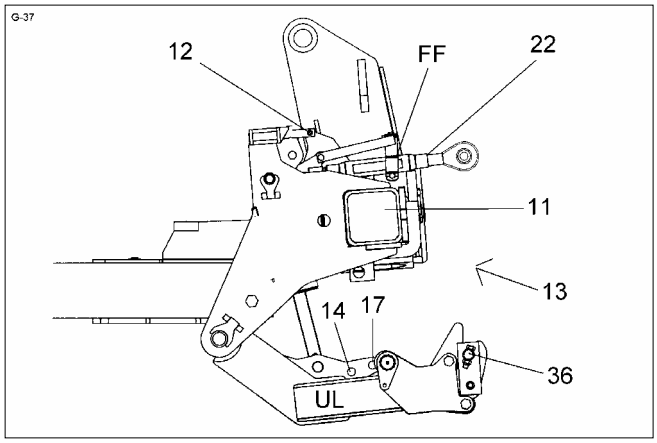

Перед поворотом орудий наружу необходимо снять осветительную установку с предупреждающими знаками и уложить ее спереди в специальные держатели.

Поворачивать орудия наружу разрешается в том случае, если агрегат надлежащим образом прицеплен к трактору, а осветительная установка демонтирована.

Перед поворотом орудий наружу следует расстопорить фиксирующие пальцы (12), повернув их на 180°, и вынуть стопорные пальцы (14). Вынутые стопорные пальцы (14) вставляются в соседние отверстия (17).

После этого повернуть орудия наружу, нажав устройство управления двойного действия. По окончании процесса поворота устройство управления следует удерживать нажатым еще несколько секунд, чтобы все гидроцилиндры гарантированно заполнились маслом.

5.4 Особые указания по откидыванию

5.4.1 Гигант Смарагд

После откидывания следует снова вставить и застопорить забивные штифты (18) и (20).

Если шасси оснащено двойными катками, необходимо также снова вставить и застопорить забивные штифты (SS).

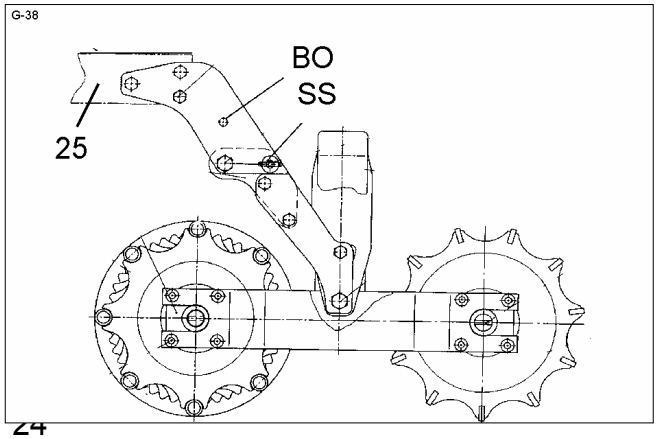

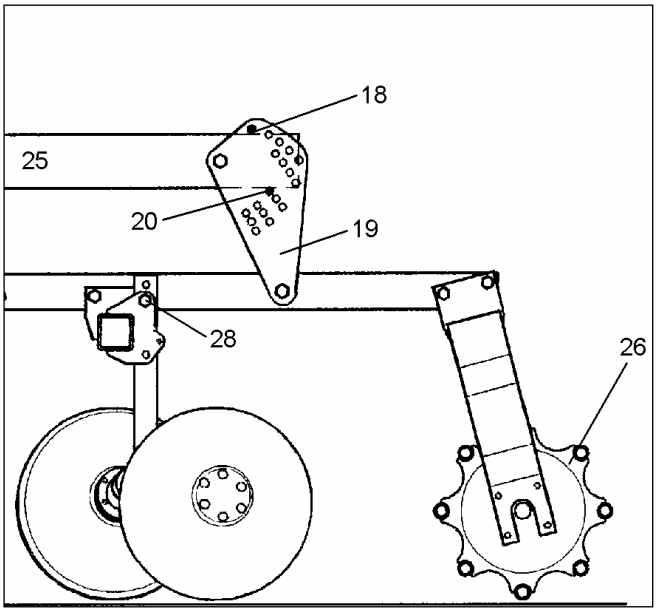

5.4.2 Гигант Рубин

После откидывания следует привести держатели (S3) катков в рабочее положение. Для этого необходимо снова вставить и застопорить забивные штифты (S2) и (S4).
Отбойную борону (P0) следует снова повернуть назад и привести в прежнее рабочее положение с помощью забивного штифта (P3). При этом забивной штифт (P3) следует вставить выше бруса (25).

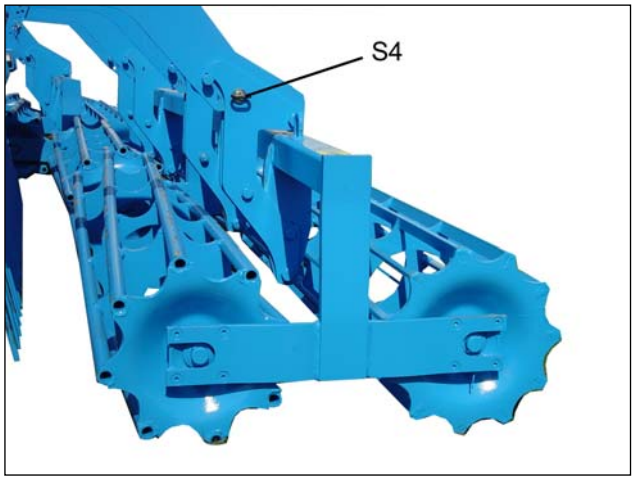

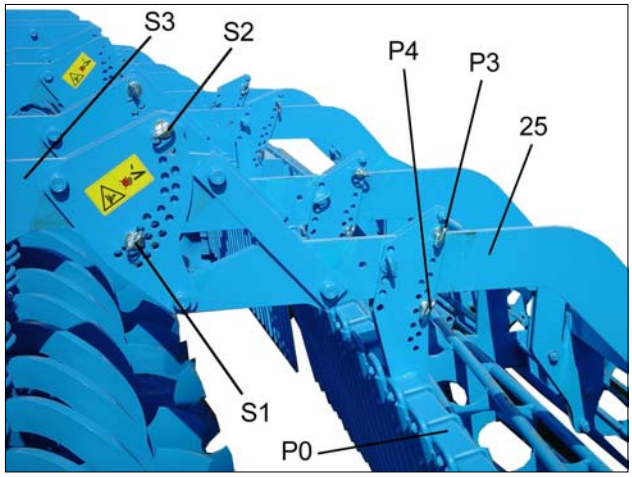

- Прочесть и соблюдать "Общие указания по технике безопасности", а также указания по технике безопасности в разделе "Гидросистема"!
- Перевозить шасси разрешается только с зафиксировавшимися пальцами (12) и заблокированными боковыми рамами (11)!
- Фиксирующие пальцы и их направляющие (16) должны быть всегда достаточно смазаны!
- Перед убиранием орудий обязательно убедиться в том, что соответствующая рукоятка (15) фиксирующих пальцев (12) расположена горизонтально = параллельно боковым рамам (11) и обращена к верхней тяге!
- Перед поворотом орудий наружу обязательно убедиться в том, что осветительная установка и предупреждающие знаки сняты и вставлены в предусмотренные для них держатели.
- Следить за тем, чтобы в зоне поворота орудий не находились люди. Орудия поворачиваются и по вертикали и по горизонтали, поэтому следует всегда держаться на достаточном безопасном расстоянии от агрегата!

6 МАЯТНИКОВЫЙ КОМПЕНСИРУЮЩИЙ МЕХАНИЗМ

Нижние тяги (UL) устройств трехточечной гидравлики (13) оборудованы маятниковым компенсирующим механизмом (PA), позволяющим индивидуально приспосабливать орудия на холмистой местности.

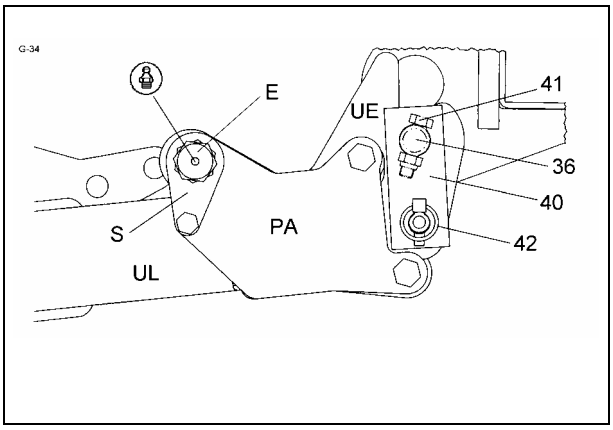

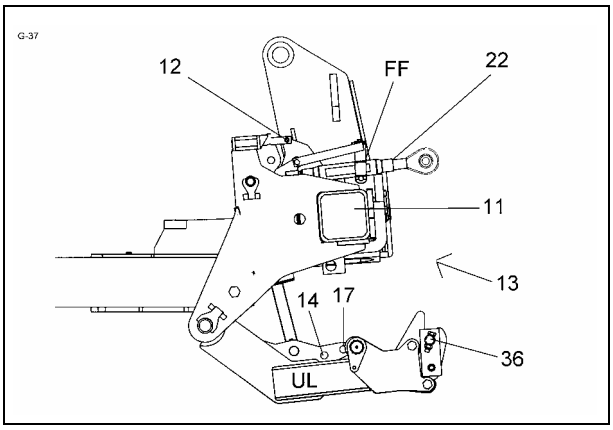

Слева и справа на нижних тягах (UL) закреплены наконечники (UE), имеющие возможность поворота вокруг эксцентриковых болтов (E). Наконечники нижних тяг соединяются непосредственно с осью навески (36) и фиксируются с помощью стопорной серьги (40), винта (41) со стопорной гайкой и откидного шплинта (42).

Шасси Гигант нельзя убирать, эксплуатировать или транспортировать, если ось навески не застопорена стопорной серьгой (40), болтом (41) со стопорной гайкой и откидным шплинтом (42).

7 ТРЕХТОЧЕЧНАЯ ГИДРАВЛИКА

7.1 Гигант Смарагд и Гигант Компактор

Агрегат Гигант 800 оборудован трехточечной гидравликой простого действия (13), а Гигант 800 S - трехточечной гидравликой двойного действия (13) с клапаном-ограничителем давления (DB1).

При работе с орудиями Смарагд или Компактор устройство управления трехточечной гидравликой (13) на тракторе следует всегда устанавливать на плавающее положение.

В случае Гигант 800 S с гидравликой двойного действия и клапаном-ограничителем давления (DB1) следует полностью вывернуть установочное колесико (DB2) против часовой стрелки. В результате этого отключается функция двойного действия.

7.2 Гигант Рубин

Орудия Рубин разрешается устанавливать только на шасси Гигант 800 S. На шасси Гигант 800 их устанавливать нельзя.

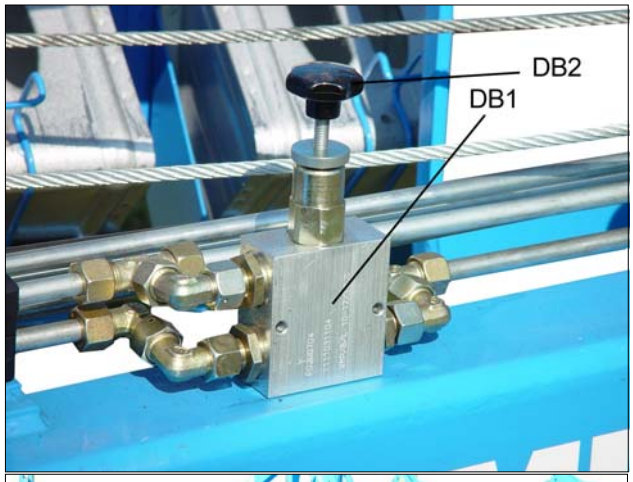

Рубин вес шасси должен передаваться на орудия. Для этого установочное колесико (DB2) следует повернуть более или менее по часовой стрелке.

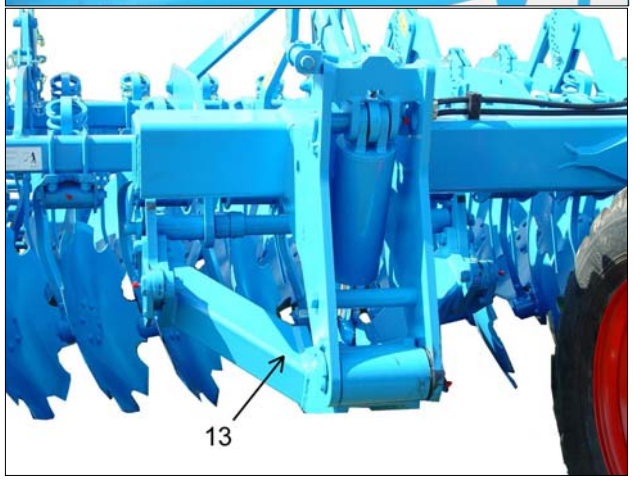

После процесса разворота на разворотной полосе устройство для управления трехточечной гидравликой (13) следует приблизительно на 5 секунд перевести в положение опускания. В результате этого орудия Рубин опускаются в рабочее положение, и в системе трехточечной гидравлики снова достигается давление, ранее настроенное с

помощью установочного колесика (DB2).

После этого управляющее устройство на тракторе следует переключить на нейтральное положение.

8 ТОРМОЗНАЯ СИСТЕМА

8.1 Двухпроводная пневматическая тормозная система

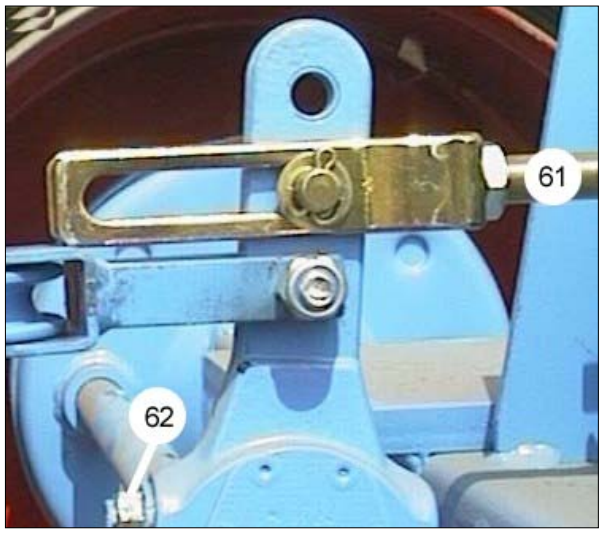

Если Гигант требуется перевозить по дорогам общего пользования, он должен быть оснащен двухпроводной пневматической тормозной системой.

При торможении шток (61) должен выдвигаться не более чем на 40 мм. Если шток выдвигается более чем на 40 мм, тормозной рычажный механизм необходимо отрегулировать с помощью регулировочного винта (62) так, чтобы шток (61) выдвигался только на 30 мм.

8.2 Стояночный тормоз

На всех шасси Гигант 800, начиная с года изготовления 2001, и на всех шасси Гигант 800 S стояночный тормоз расположен справа снаружи на V-образном дышле.

На всех прочих шасси Гигант 800 (до года изготовления 2000) стояночный тормоз расположен сзади на оси ходовой части.

9 ШИНЫ

Ходовая часть шасси Гигант 800 оборудована шинами 500/50-17 с классом нагрузочного диапазона (PR) 10, а ходовая часть шасси Гигант 800 S - шинами 550/45-22,5 с классом нагрузочного диапазона (PR) 12.

А опорные колеса для наружного регулирования заглубления орудий Смарагд оборудованы шинами 10.80-12 с классом PR 8. Для работы на пашне и перевозке по дорогам допускаются следующие минимальные и максимальные значения давления воздуха. Рекомендуемое рабочее давление в обоих случаях составляет 2,5 бар.

Шина	Класс PR	Профиль	Давление воздуха	
			максимально допустимое	минимально допустимое
500/50-17	10	TT	2,75	2,3
500/45-22.5	12	I-331	2,7	2,3
10/80-12	8	AW	4	2

Указанные максимально допустимые значения давления воздуха нельзя превышать по соображениям безопасности!

Указанные минимально допустимые значений давления воздуха не разрешается занижать во избежание перегрузки шин.

- Прочесть и соблюдать "Общие указания по технике безопасности", а также указания по технике безопасности в разделе "Шины"!
- После первых 20 часов эксплуатации подтянуть гайки крепления колес ходовой части до момента затяжки 270 Нм! В дальнейшем регулярно проверять и, если необходимо, подтягивать гайки (по меньшей мере каждые 100 часов эксплуатации)!

10 ПЕРЕВОЗКА ПО ДОРОГАМ ОБЩЕГО ПОЛЬЗОВАНИЯ

10.1 Общие сведения

Для перевозки Гигант орудия следует убрать, как это описано в разделе "УБИРАНИЕ И ОТКИДЫВАНИЕ ОРУДИЙ“.

После этого необходимо установить спереди и сзади предупреждающие знаки и осветительную установку.

В завершение необходимо проверить, не превышаются ли максимально допустимая транспортная ширина и максимально допустимая транспортная высота. Для этого должны быть выполнены следующие пункты.

10.2 Транспортная ширина

10.2.1 Гигант Компактор

В отношении орудий Гигант Компактор необходимо обращать внимание на то, чтобы замок (21) был смонтирован в соответствии с рисунком. В противном случае будет превышена максимально допустимая транспортная ширина.

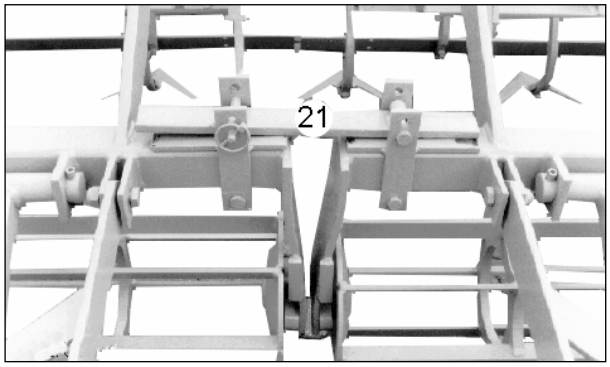

10.2.2 Гигант Смарагд и Гигант Рубин

Для того, чтобы в транспортном положении не превышалась максимальная ширина 3 м, перед убиранием орудий необходимо полностью поднять устройства трехточечной гидравлики (13) и зафиксировать их с помощью стопорного пальца (14).

При наличии сомнений следует немного укоротить верхние тяги (22) устройств трехточечной гидравлики.

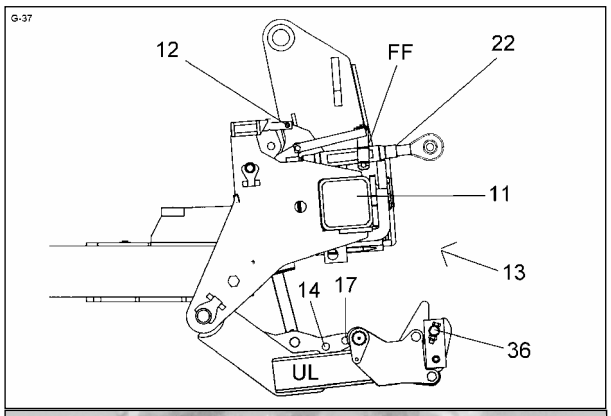

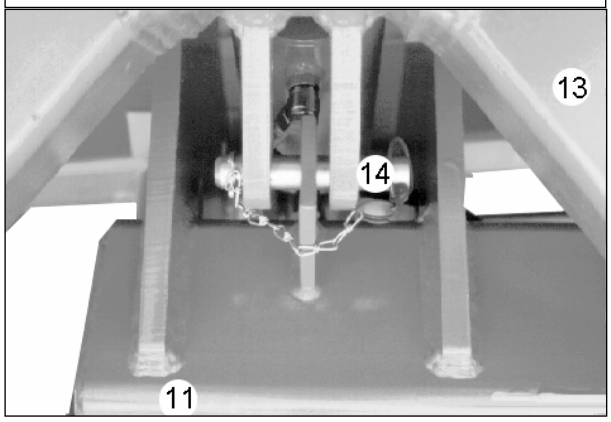

10.3 Транспортная высота

10.3.1 Гигант Компактор

В случае Гигант Компактор следует обращать внимание на то, чтобы орудия были закреплены на несущей раме в самом переднем положении.

Таким образом обеспечивается соблюдение максимально допустимой транспортной высоты в убранном положении.

10.3.2 Гигант Смарагд

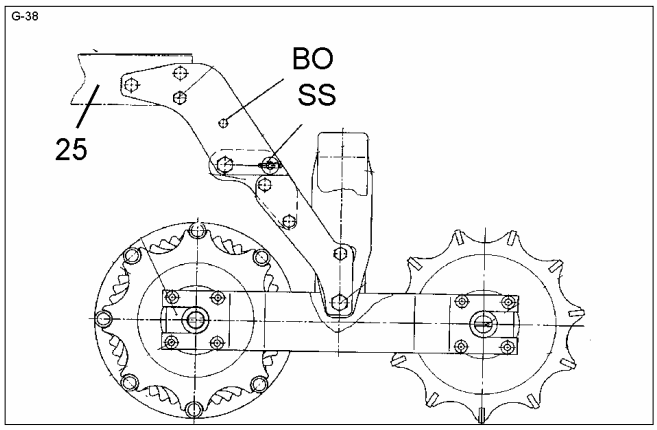

На агрегате Гигант Смарагд перед убиранием орудий необходимо расстопорить забивные штифты (18) и (20) устройства регулирования глубины (19), вынуть их и положить в ящик для инструментов.

В результате этого узлы со сферическими дисками и катком поворачиваются вниз в убранное положение.

Если используется двойной каток, то перед его убиранием необходимо вынуть забивные штифты (SS), вставить их в отверстия (BO) и зафиксировать в них.

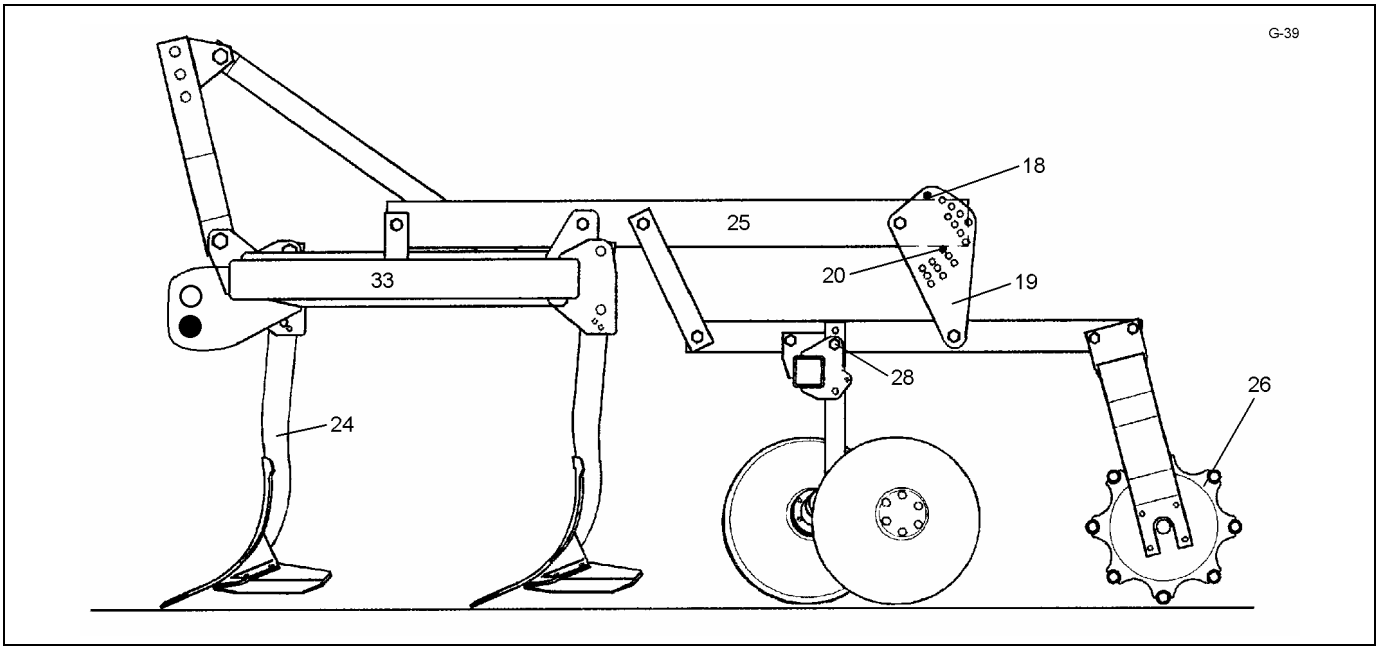
G-39
18
25
20
19
33
28
26
24

10.3.3 Гигант Рубин

Перед убиранием необходимо вынуть забивные штифты (P3) и вставить их ниже забивных штифтов (P4). В результате этого отбойные бороны (P0) в убранном положении поворачиваются вниз.

Следует расстопорить и вынуть забивные штифты (S2). В результате этого катки в убранном положении поворачиваются вниз. Если используются двойные катки, то перед убиранием катков необходимо дополнительно расстопорить и вынуть забивные штифты (S4).

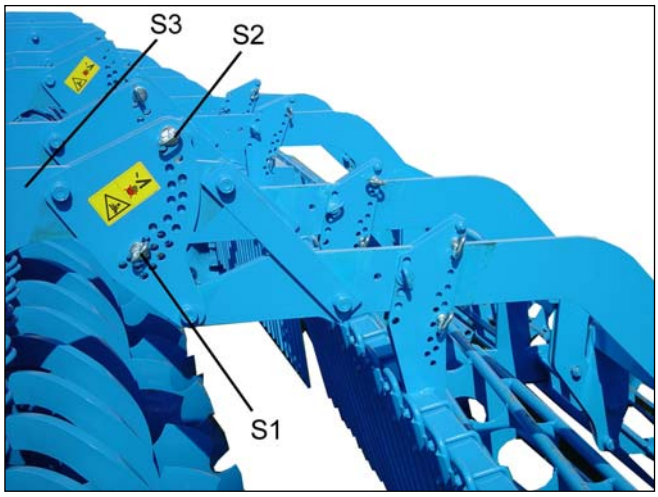

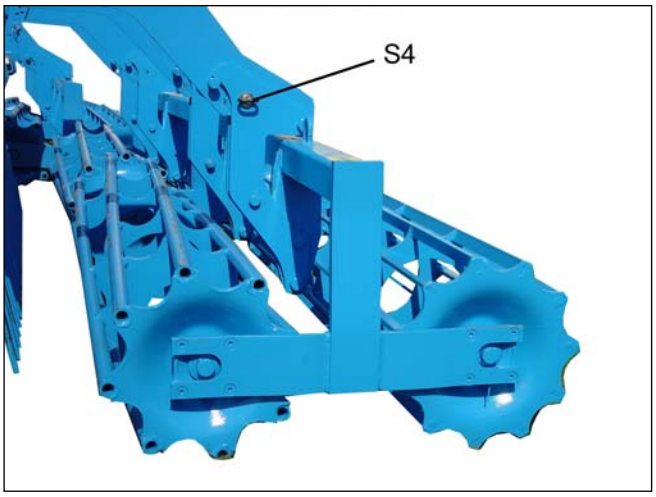

- Прочесть и соблюдать общие указания по технике безопасности!
- Перевозить шасси по дорогам общего пользования разрешается только с застопоренными боковыми рамами (11) и заблокированной трехточечной гидравликой (13)!
- Перед перевозкой смонтировать осветительную установку с предупреждающими знаками и проверить ее функционирование!

11 РЕГУЛИРОВКИ - СМАРАГД ГИГАНТ

11.1 Регулировка устройств трехточечной гидравлики

Во время работы устройства трехточечной гидравлики (13) со стороны орудий должны быть переключены на плавающее положение. Перед убиранием орудий их следует полностью выглубить. Только в этом случае будут выдержаны допустимые транспортные габариты, и стопорные пальцы (14) для блокировки устройств трехточечной гидравлики (13) смогут занять правильное положение.

11.2 Горизонтальное положение орудий

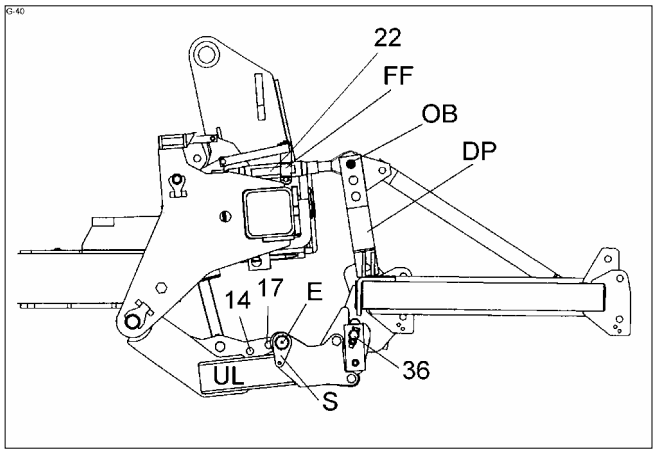

Горизонтальное положение регулируется путем удлинения или укорачивания (в результате вращения) соответствующей верхней тяги (22) - так, чтобы передние и задние зубья работали на одинаковой глубине.

Предварительно напряженная плоская пружина (FF) предотвращает разрегулирование верхних тяг (22). Верхние тяги должны быть соединены с самым верхним отверстием соответствующей трехточечной башни (DP). Нижние отверстия использовать нельзя, так как в этом случае верхние тяги будут упираться в боковые рамы и от этого сломаются.

Следует обязательно убедиться в том, что пальцы верхних тяг застопорены.

Внимание!
Верхние тяги (22) нельзя регулировать на длину свыше 830 мм!

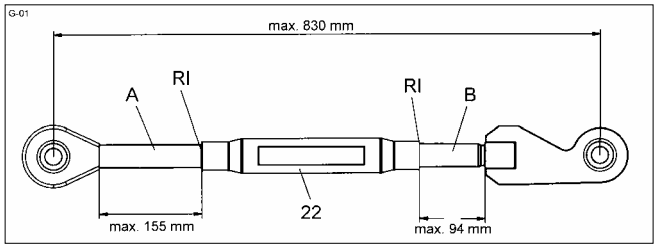

Отдельные резьбовые наконечники (A) и (B) верхней тяги (22) разрешается выворачивать не дальше, чем это изображено на эскизе справа.

Резьбовые наконечники (A) и (B) имеют бороздку (RI). Если эта бороздка становится видимой, верхнюю тягу надо немного укоротить.

Должно быть обеспечено, чтобы плоские пружины (FF) всегда были предварительно напряжены. Для регулировки предварительного напряжения служит винт (SI).

Верхние тяги, имеющие контргайки, после каждой регулировки необходимо законтрить.

11.3 Рабочая глубина лап с крыльями

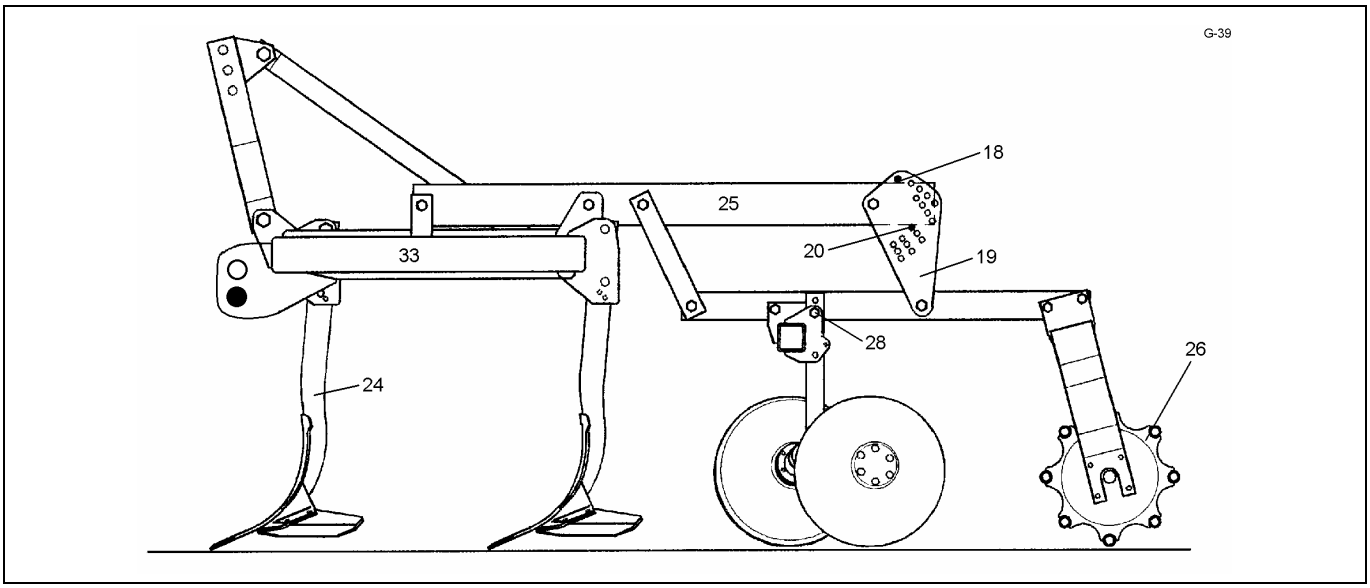

Рабочая глубина лап регулируется с помощью нижних забивных штифтов (20), расположенных в регулировочных пластинах (19) балок (25). Для этой регулировки орудие следует немного приподнять, чтобы разгрузить забивные штифты (20).

Верхние забивные штифты (18) следует вставить над балками (25) как можно ниже, чтобы предотвратить слишком глубокое опускание трубчато-ребристого катка (26).

Перед убиранием орудий для перевозки по дорогам общего пользования следует вынуть забивные штифты (18) и (20) и положить их в ящик для инструментов. Штифты вынимаются для того, чтобы не была превышена допустимая транспортная высота!

При изменении рабочей глубины лап следует всегда соответствующим образом отрегулировать тяги и рабочую глубину опорных колес.

11.4 Рабочая глубина сферических дисков

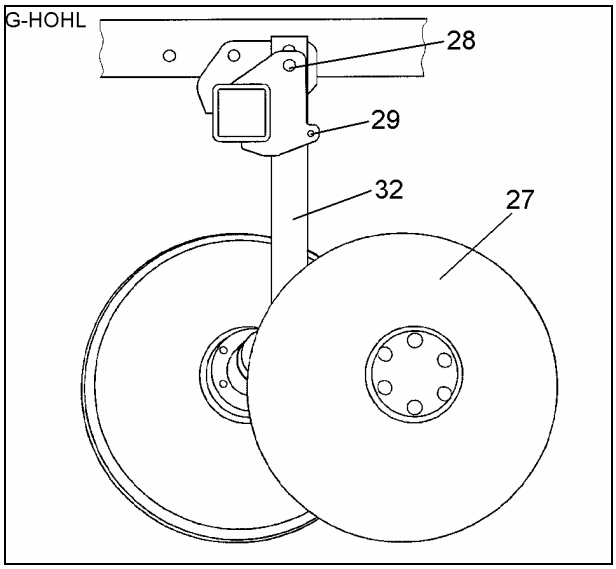

При регулировке глубины лап (24) сферические диски (27) автоматически приспосабливаются к новой рабочей глубине. Однако перед первым применением сферические диски нуждаются в базовой регулировке.

Эта регулировка осуществляется путем переставления штифта (28). Сферические диски необходимо отрегулировать так, чтобы они разравнивали возвышения и борозды, оставляемые задними зубьями.

11.5 Положение крыла

Положение крыла или угол атаки лап (24) можно изменять. Плоское положение крыла обеспечивает плоский горизонт обработки (носок лемеха и крыло лапы работают приблизительно на одинаковой глубине) и уменьшает требуемую тяговую силу трактора.

"Крутонаклонное" положение крыла обеспечивает хорошее втягивание зубьев даже в твердые и сухие почвы.

Если Гигант Смарагд оборудован предохранителем от перегрузки с изогнутым держателем лапы (VZ), положение лап или крыльев изменяется путем демонтажа и переворачивания (на 180°) эксцентрикового болта (30).

Если Гигант Смарагд оборудован предохранителем от перегрузки с держателем лапы (DS), имеющим двойное сечение и болтовые соединения, положение лапы и, тем самым, положение крыла изменяется путем переставления срезного штифта (29).

Отверстие A = плоское положение (особенно для тяжелых, липких почв = трактору легче тянуть культиватор)

Отверстие B = обычное положение

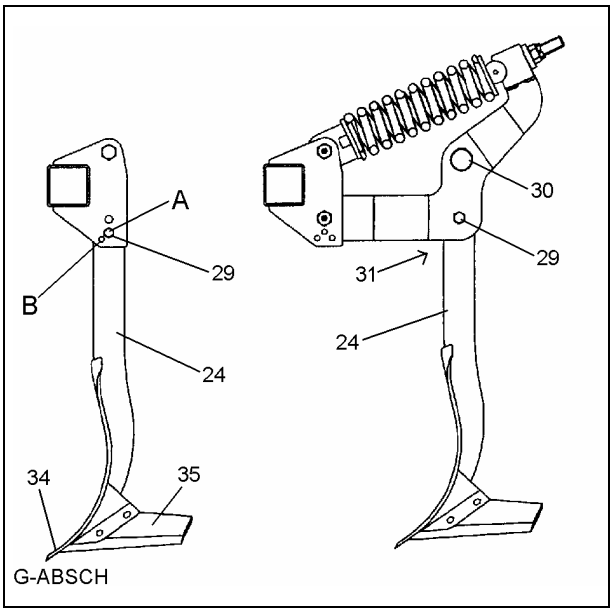

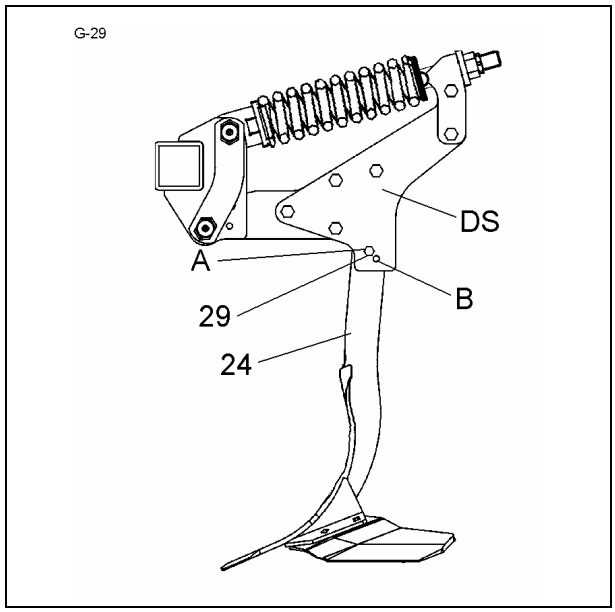

11.6 Катки

11.6.1 Общие сведения

Гигант Смарагд может быть поставлен с различными катками (W0), а именно, трубчато-ребристыми катками RSW 400 или RSW 540, двойными катками DRR 400 или DRF 400. Можно также установить трапециевидный кольчатый каток TRW 500, зубчатый прикатывающий каток ZPW 500, трапециевидный прикатывающий каток TPW 500 и трапециевидный дисковый каток TSW 500, однако в этом случае превышается максимально допустимая транспортная высота 4 м. В этом случае не допускается перевозка агрегата по дорогам общего пользования или в зоне высоковольтных линий.

- трубчато-ребристые, двойные и трапециевидные кольчатые катки не требуют технического обслуживания.
- трапециевидный прикатывающий каток, трапециевидный дисковый каток и зубчатый прикатывающий каток оснащены регулируемыми сбрасывателями, которые следует время от времени придвигать к катку.

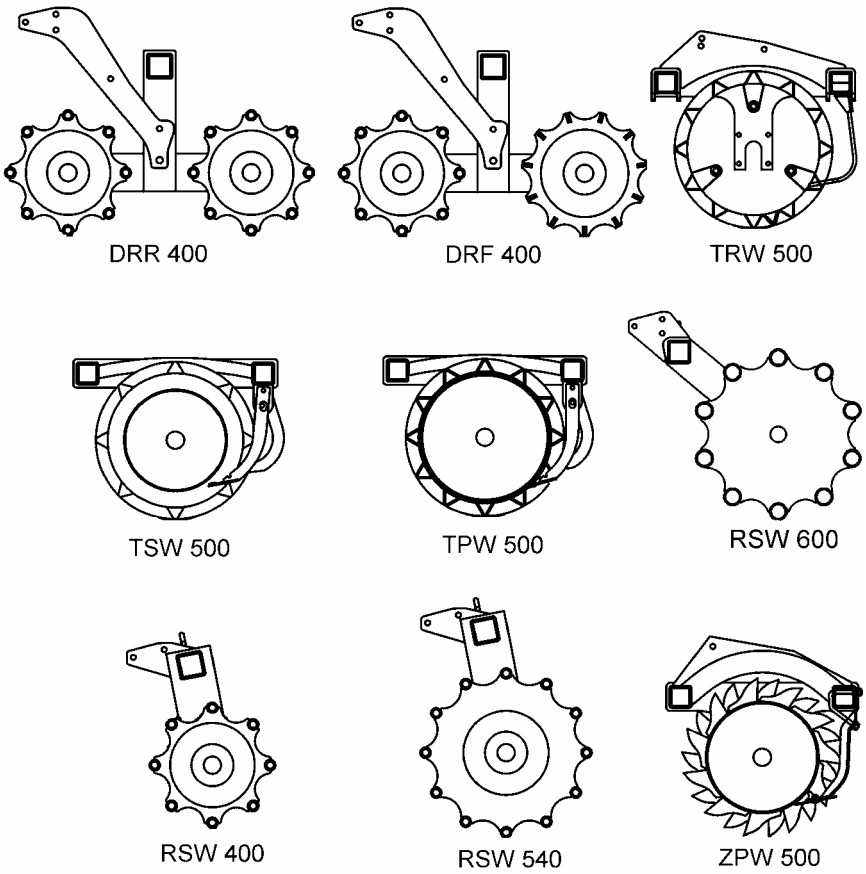

11.6.2 Регулировка сбрасывателей

Регулируемые сбрасыватели (W1) катков 500-й серии регулируются с помощью регулировочных гаек (W2) или эксцентриковых гаек (W6).

К регулировочным гайкам (W2) зубчатого прикатывающего катка подходит ключ на 19, а к эксцентриковым гайкам (W6) - ключ на 24.

Прежде чем регулировать эксцентриковую гайку, необходимо отпустить соответствующий винт (W7) ключом на 19, а после регулировки снова затянуть этот винт.

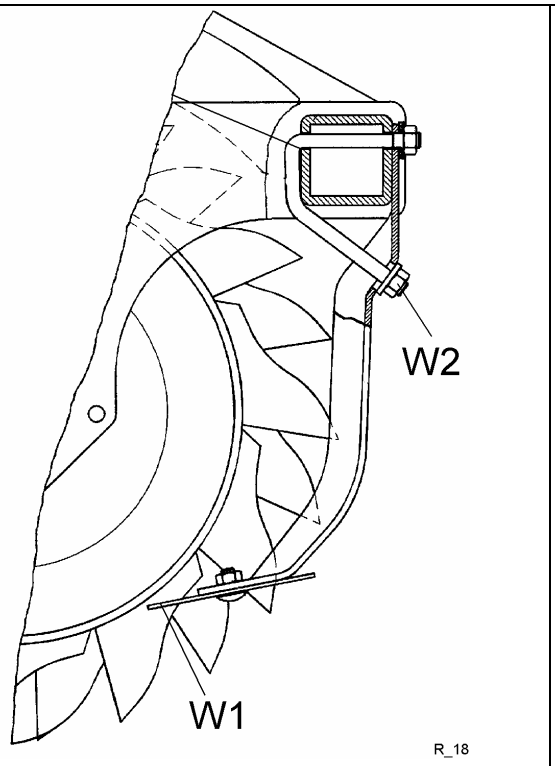

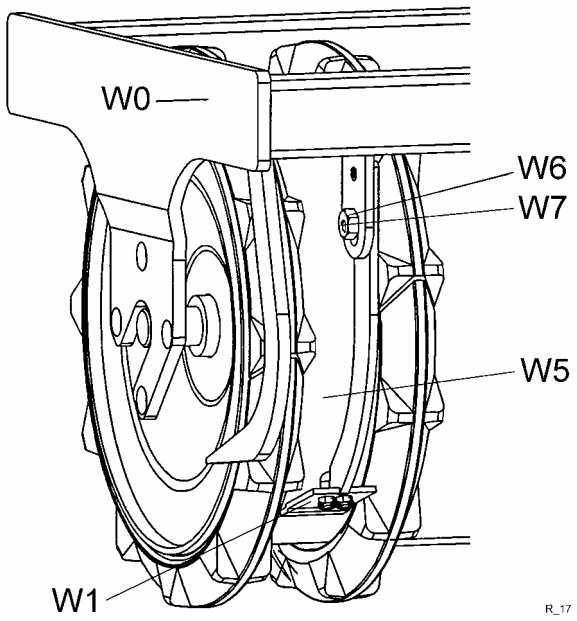

11.6.3 Расстояние между сбрасывателями и оболочкой катка

Расстояние между сбрасывателями (W1) и оболочкой катка (W5) необходимо отрегулировать в соответствии с нижеследующими данными. Эти указания по регулировке действительны для всех зубчатых прикатывающих катков, трапециевидных прикатывающих катков и трапециевидных дисковых катков.

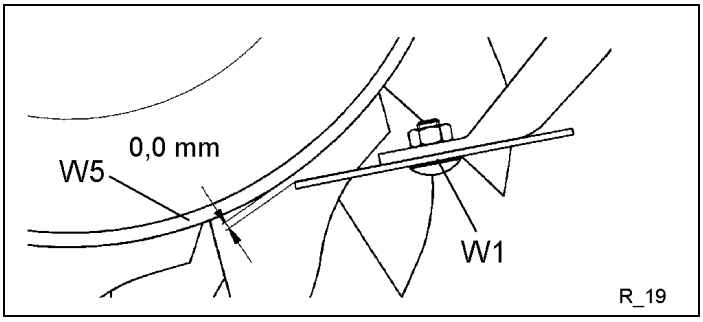

сбрасыватели из термообработанной стали

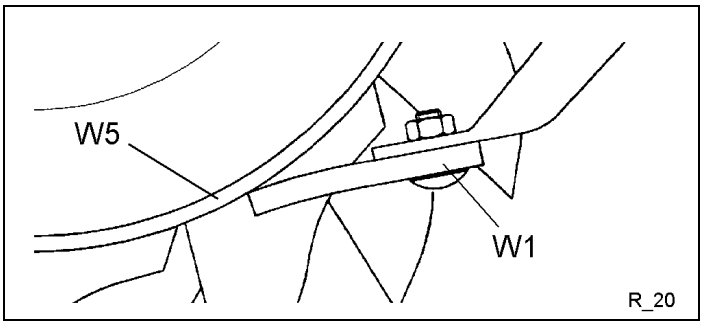

пластмассовые сбрасыватели

(такие сбрасыватели должны прилегать к оболочке катка (W5) с небольшим предварительным напряжением)

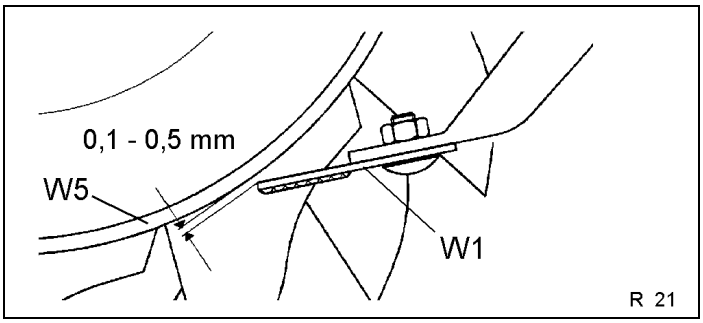

бронированные или твердосплавные сбрасыватели

11.7 Срезной предохранитель

Каждый зуб (24) и держатель дисков оснащен срезным предохранителем со срезным штифтом (29), защищающим раму, лапы и держатели дисков от перегрузки. Если срезной штифт срезался, необходимо действовать следующим образом:

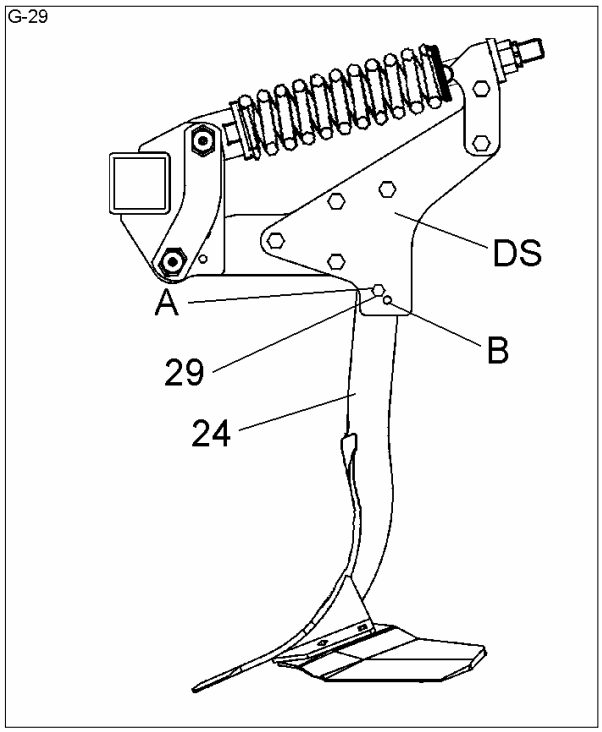

Немного приподнять орудия, удалить остатки срезного штифта, повернуть зуб (24) назад и вставить новый срезной штифт в ранее использовавшееся отверстие. Применять только срезные штифты, указанные в таблице, так как только они защищают культиватор от перегрузки и предотвращают слишком ранее срезание.

	Лапы	**Держатель дисков со срезным предохранителем**	**Держ. дисков с предохранителем от перегрузки**
Смарагд 9	301 7342 M12x65 B=15/8.8	301 3240 M 10x45 B=10/8.8	---------
Смарагд 9 Ü с изогн. держателем лапы (VK)	301 4600 M20x70 B=28/8.8	301 3240 M 10x45 B=10/8.8	---------
Смарагд 9 Ü со срезным предохр. устройством с двумя поперечными сечениями	301 3391 M12x60 B=15/10.9	301 3240 M 10x45 B=10/8.8	---------

11.8 Регулирование заглубления орудий Смарагд

В рабочем положении орудия Смарагд опираются на задние катки. Для особо хорошего ведения внутренних и наружных лап на требуемой глубине агрегат Гигант 800 Смарагд может быть поставлен с дополнительными устройствами регулирования заглубления, состоящими из опорных колес и тяг.

11.8.1 Опорные колеса в качестве наружного устройства регулирования заглубления

Опорные колеса (SR) с переставными штифтами спереди и снаружи привинчены к соответствующей раме культиватора (RA).

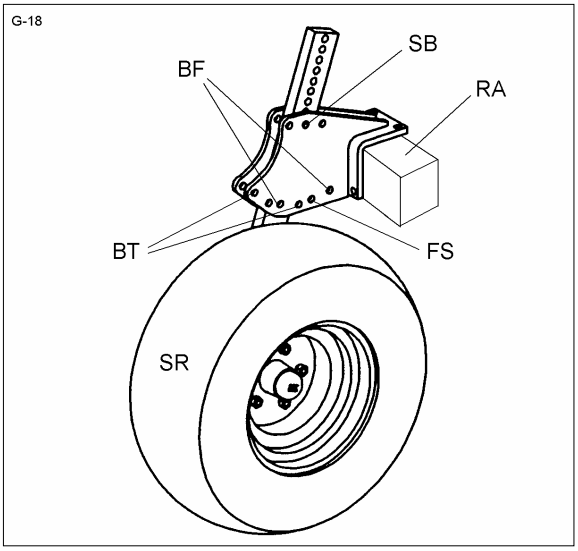

После регулировки глубины штырь (SB) следует обязательно застопорить. Опорные колеса должны направлять орудия Смарагд только снаружи и поэтому должны нагружаться лишь небольшим весом орудия.

Передача большого веса на опорные колеса всегда приводит к меньшему повторному укреплению почвы задними катками. Диапазон регулирования опорных колес можно изменить, ввернув направляющие винты (FS) в другую пару отверстий (BT) = более низкое положение, (BF) = более плоское положение.

При изменении рабочей глубины лап следует также всегда регулировать опорные колеса и тяги.

11.8.2 Тяги в качестве внутреннего устройства регулирования заглубления

Переставляемые на штифтах тяги (L) с роликами (R) и улавливающими карманами (F) должны только направлять орудия Смарагд внутри на рабочей глубине и поэтому должны нагружаться лишь небольшим весом орудия.

Передача на тяги слишком большого веса всегда приводит к меньшему повторному укреплению почвы задними катками, так как воспринимаемый тягами вес не используется для повторного укрепления почвы.

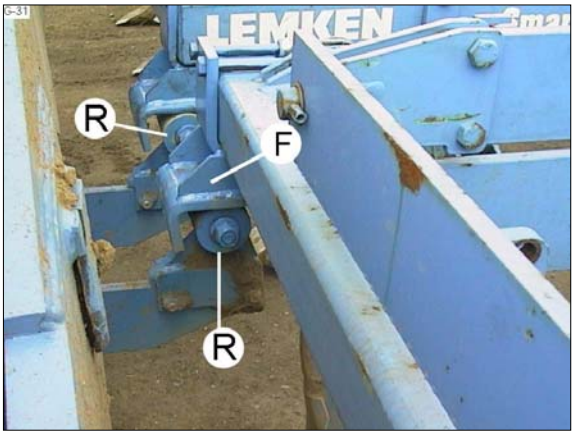

Тяги можно регулировать по отдельности путем переставления штифта (SG). Благодаря наличию пружины (FD) тяга всегда удерживается в тянущем положении.

При изменении рабочей глубины лап следует также обязательно отрегулировать тяги и опорные колеса.

12 ЗАМЕНА ОРУДИЙ

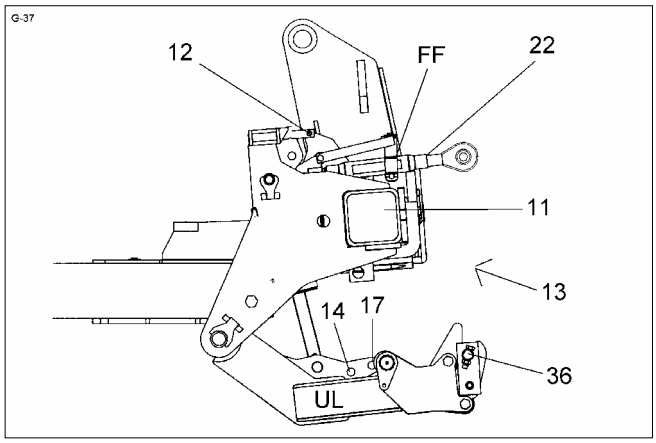

На шасси для систем орудий Гигант могут быть установлены как орудия "Смарагд", так и орудия "Компактор" а на шасси Гигант 800 S - также орудия "Рубин". Для смены орудий их следует демонтировать при полностью откинутых боковых рамах (11) и опущенных нижних тягах (UL).

Орудия следует всегда укладывать на твердое и ровное основание рядом друг с другом; это облегчает их повторный монтаж.

12.1 Верхняя тяга

Как в случае орудий "Смарагд", так и в случае орудий "Компактор", верхнюю тягу (22) следует всегда соединять с самым верхним отверстием (OB) соответствующей трехточечной башни (DP).

После этого тщательно зафиксировать палец верхней тяги!

Верхнюю тягу ни в коем случае нельзя соединять с другим отверстием, так как это приведет к поломке верхней тяги (22). На орудиях Смарагд, начиная с года изготовления 2002, и орудиях Рубин имеется только одно отверстие для верхней тяги (22).

12.2 Ось навески

12.2.1 Орудия Смарагд и Компактор

Затем следует смонтировать оси навески (36), как это показано на эскизах:

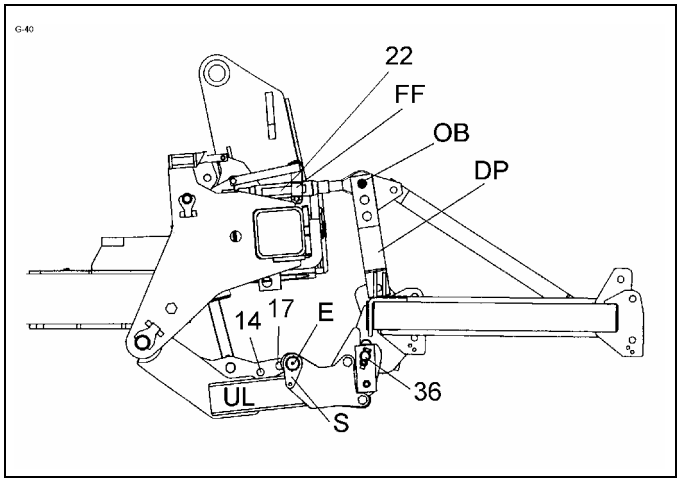

В случае **орудий "Смарагд"** ось навески (36) вставляется в нижние отверстия.

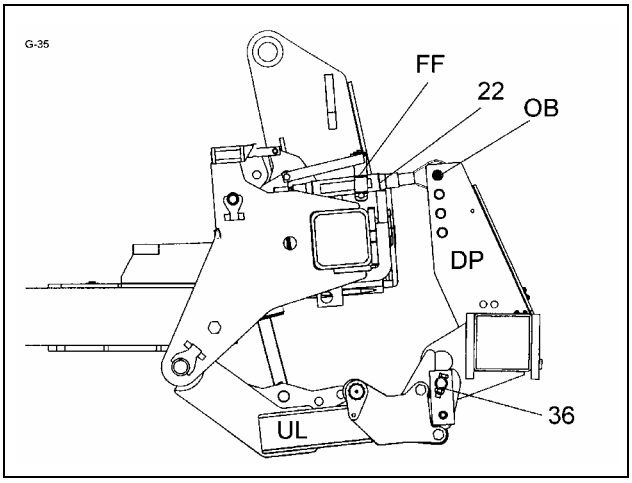

В случае **орудий "Компактор"** ось навески (36) вставляется в нижние отверстия.

Внимание!

Только орудия Смарагд,или Компактор с осями навески (36) типа D55 L2 Z3! Артикул оси навески = 461 7923!

12.2.2 Орудия Рубин

В случае орудий Рубин ось навески всегда должна находиться в переднем положении навески.

Внимание!

Только орудия Рубин с осями навески (36) типа D68 L2 Z3! Артикул оси навески = 461 7905!

12.2.3 Фиксация осей навески

Оси навески (36) фиксируются с помощью стопорных серег (40) и винтов (41), а прицепные пальцы верхних тяг (22) - с помощью откидных штифтов. Стопорные серьги дополнительно фиксируются откидными штифтами (42).

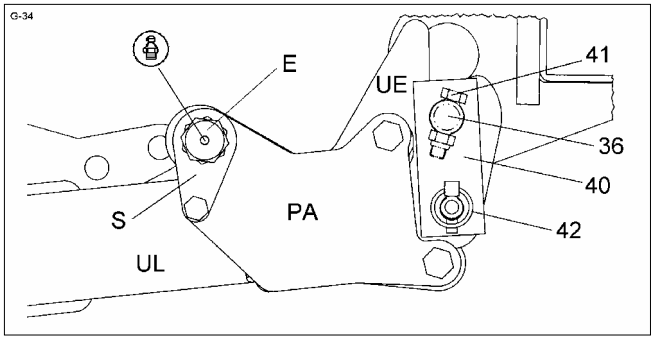

12.3 Горизонтальное положение орудий

После монтажа орудий боковые рамы должны быть параллельны главной раме. Для регулировки используются регулировочные винты (38). После регулировки регулировочные винты (38) следует застопорить контргайками (39).

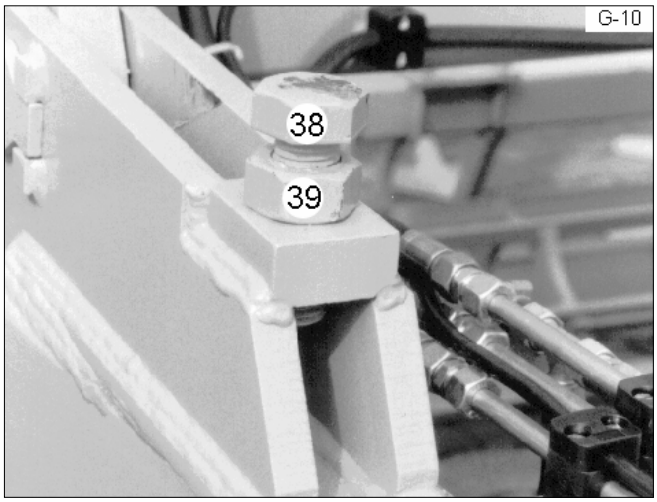

12.4 Параллельное положение орудий

С помощью эксцентрикового болта (E) орудия можно отрегулировать так, чтобы они были параллельны друг другу и находились на одной линии. Для этого орудия необходимо откинуть и полностью опустить, причем на абсолютно ровную и твердую поверхность. Отпустив гайки соответствующего эксцентрикового болта (E) и демонтировав стопорную пластину (S), эксцентриковый болт можно повернуть на требуемую величину. После регулировки следует снова установить стопорные пластины и затянуть все отпущенные гайки.

- Прочесть и соблюдать общие указания по технике безопасности!
- Эксцентриковые болты (E) напряжены, поэтому во время регулировки следует надежно удерживать ключ рукой, чтобы он не соскользнул и не был отброшен.

13 РЕГУЛИРОВКИ - КОМПАКТОР ГИГАНТ

13.1 Нагружение передних комкодробителей

Нагружение передних комкодробителей (50) регулируется путем изменения длины верхних тяг (22).

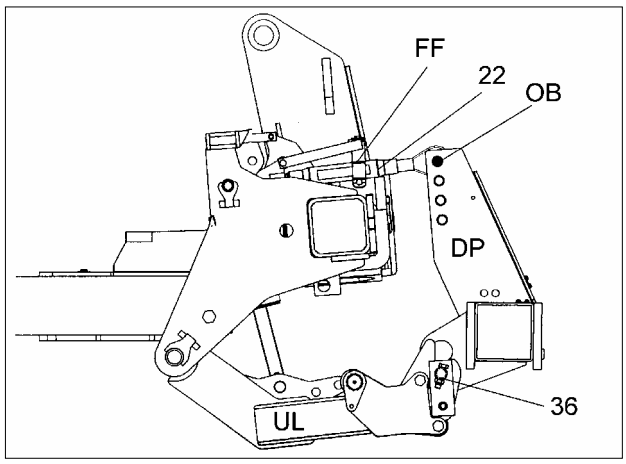

Удлинение верхних тяг
=> уменьшение нагрузки на комкодробители

Укорачивание верхних тяг
=> увеличение нагрузки на комкодробители

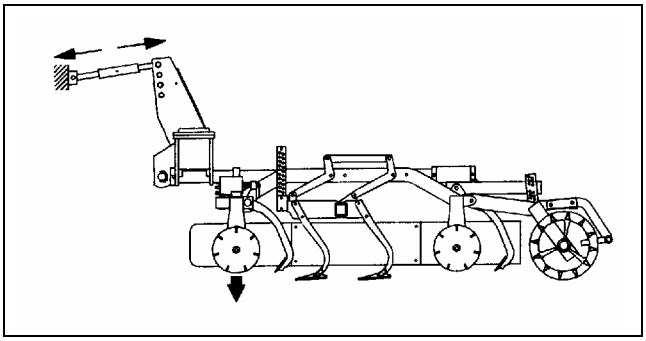

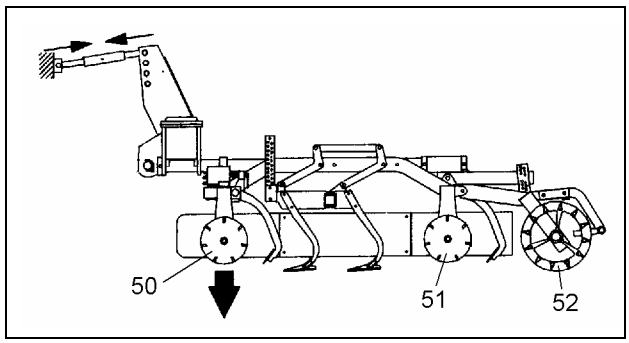

Легкие почвы (малое давление)

Крепежная скоба комбинированной панели прилегает к консоли. Вес несущей рамы переходит на трактор.

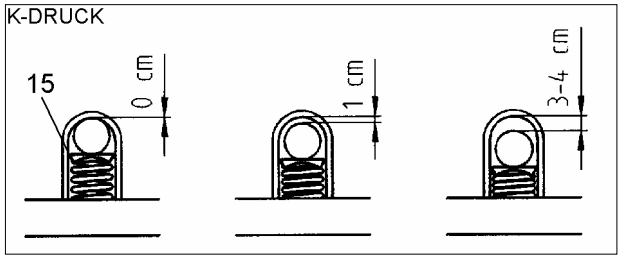

Средние почвы (среднее давление)

Расстояние между крепежной скобой и консолью прим. 1 см. Через пружину (15) небольшая часть веса несущей рамы передается на комбинированную панель.

Тяжелые почвы (высокое давление)

Расстояние между крепежной скобой и консолью прим. 3 - 4 см. Через пружину (15) большая часть веса несущей рамы передается на комбинированную панель.

13.2 Распределение давления между задними катками

Забивные штифты (53) вставлены в более высокое отверстие

=> большим давлением нагружается комкодробитель (51)

Забивные штифты (53) вставлены в более низкое отверстие

=> большим давлением нагружается кольчатый каток-глыбодробитель (52)

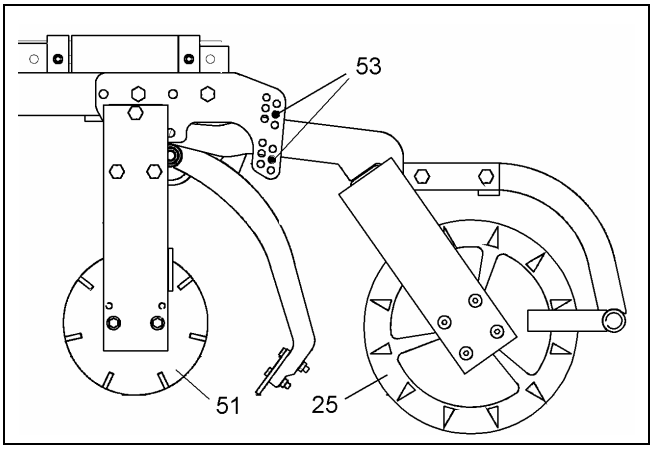

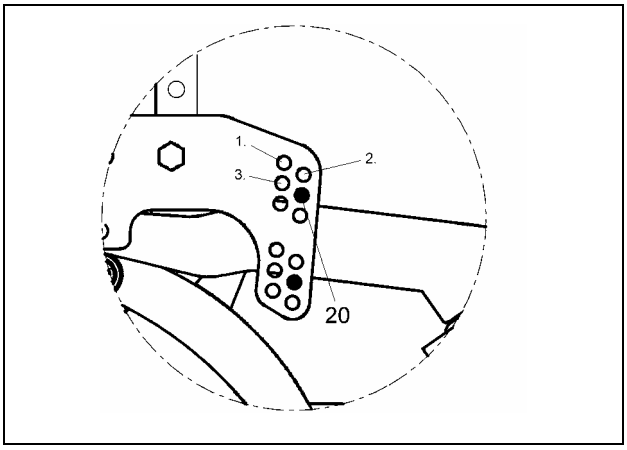

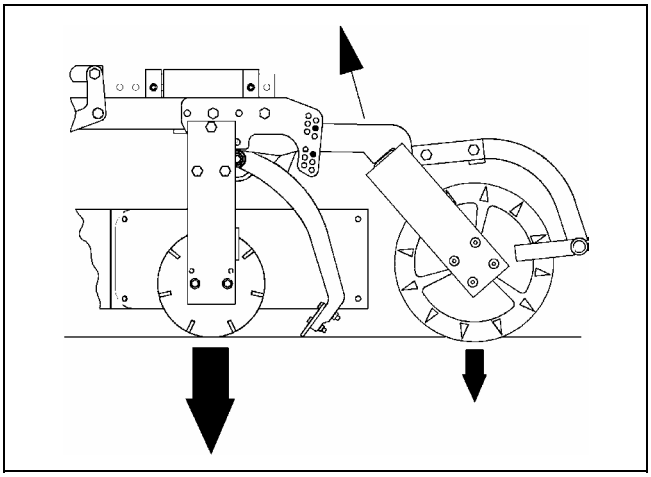

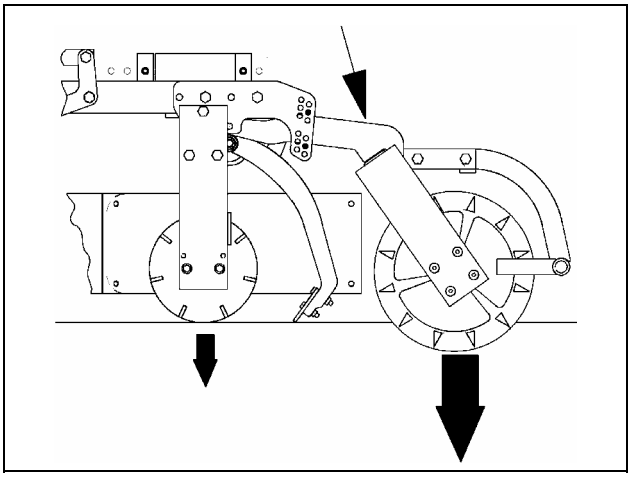

13.3 Регулировка ножевых планок

13.3.1 Регулировка ножевых планок с помощью ходового винта

Поворот ходового винта (56) по часовой стрелке
=> ножевые планки (55) собирают больше земли и лучше разравнивают

Поворот ходового винта против часовой стрелки
=> ножевые планки собирают меньше земли, требуется меньшая сила тяги трактора

Пружина (FE) не позволяет ножевой планке волочиться по земле, если винт вывернут до упора назад.

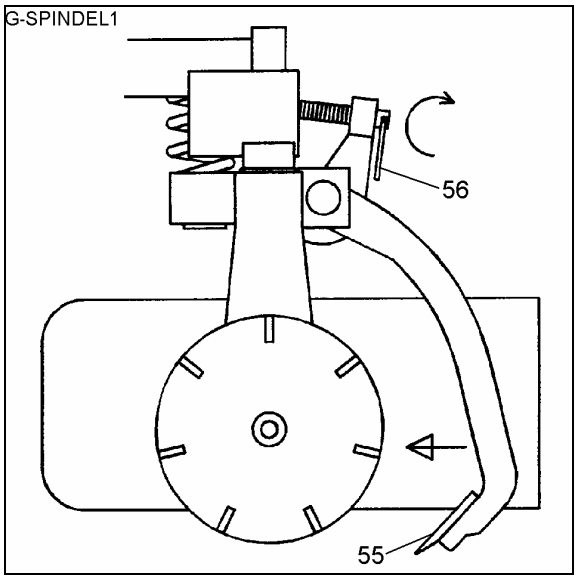

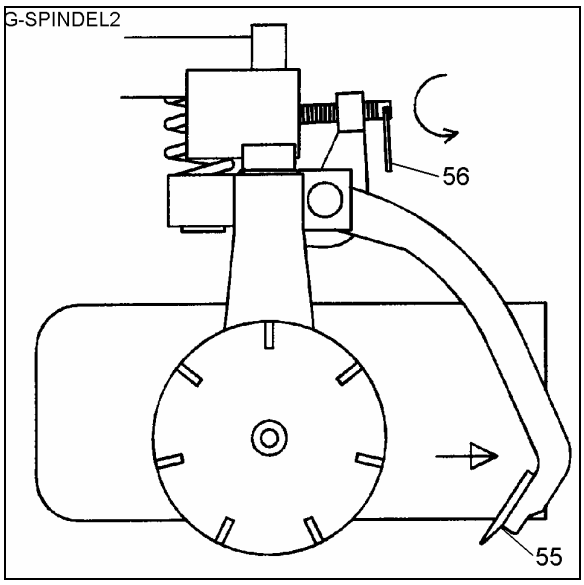

13.3.2 Гидравлическая регулировка ножевых планок

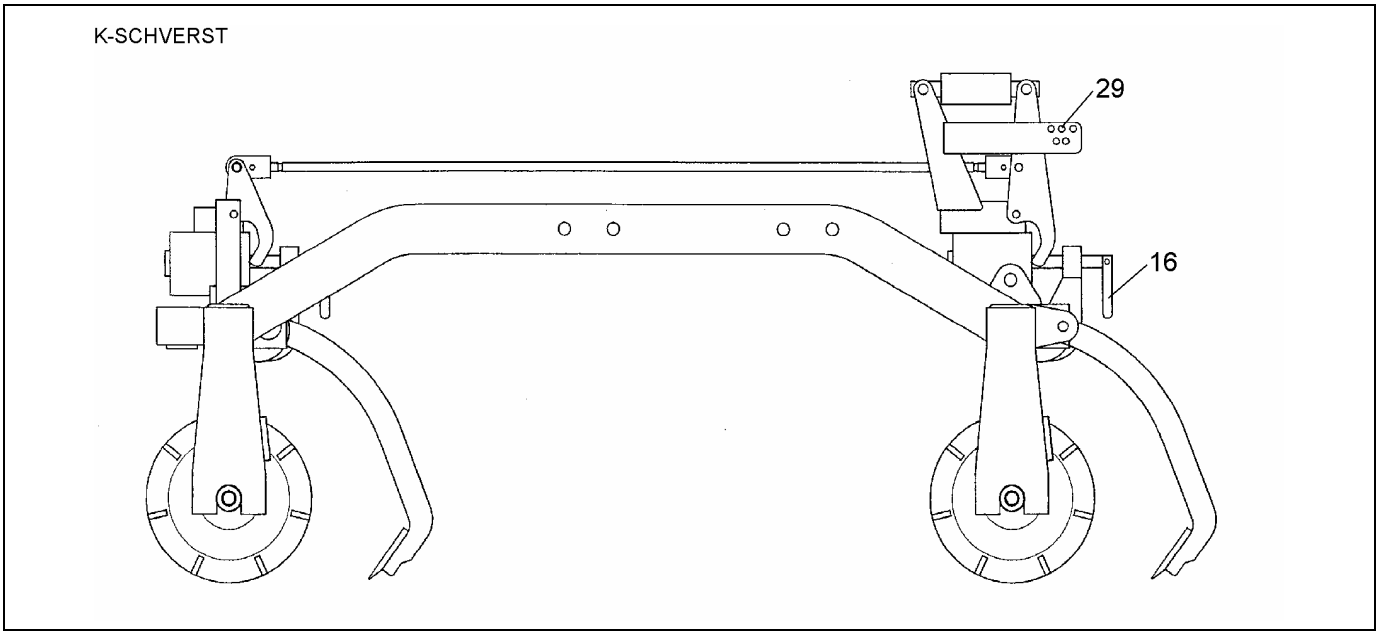

В дополнение к регулировке с помощью ходового винта ножевую планку можно "открыть" гидравлическим способом. Это может понадобиться, например, в том случае, если при неравномерных почвах перед планкой собралось слишком много земли.

Базовая настройка осуществляется с помощью ходового винта (16). Путь перемещения соответствующей ножевой планки ограничивается путем переставления штифта (29). В результате предотвращается слишком широкое гидравлическое открывание ножевой планки, в результате чего почва недостаточно разравнивается.

13.4 Регулировка рабочей глубины лап

Забивной штифт (57) вставлен в более высокое отверстие
=> большая рабочая глубина

Забивной штифт (57) вставлен в более низкое отверстие
=> меньшая рабочая глубина

Под рамой (59) забивной штифт (58) вставляется в том случае, если зубья (60) не втягиваются в почву или не выдерживается их рабочая глубина.

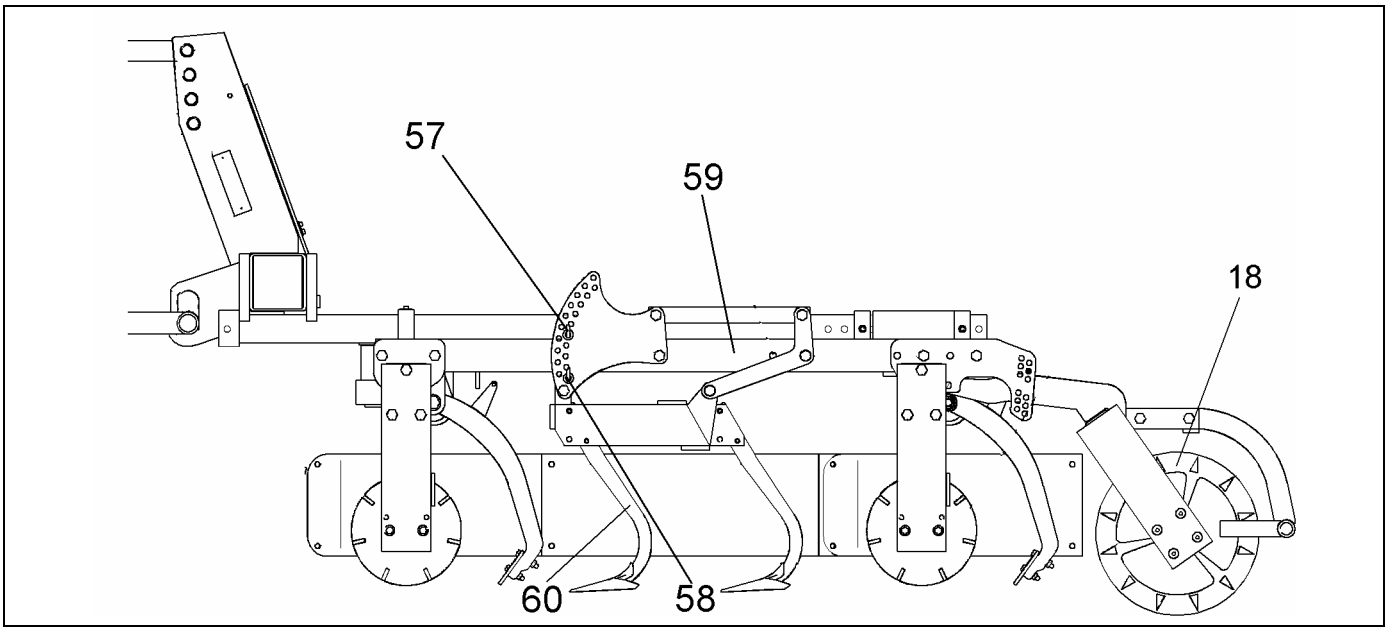

13.5 Боковые щитки

Боковые щитки должны предотвращать образование насыпи. На рисунке показано установленное на заводе среднее положение = первоначальное положение боковых щитков, регулируемых по высоте и по оси.

В случае необходимости боковые щитки можно устанавливать выше или ниже.

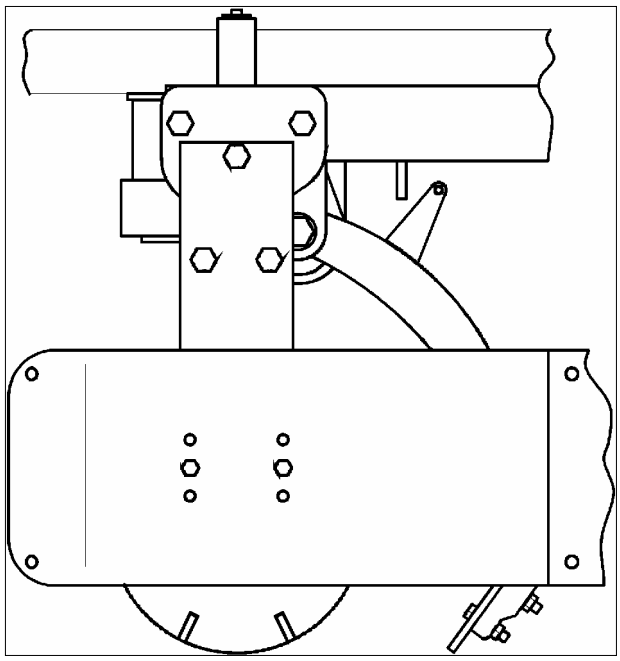

14 РЕГУЛИРОВКИ - ГИГАНТ РУБИН

14.1 Трехточечная гидравлика

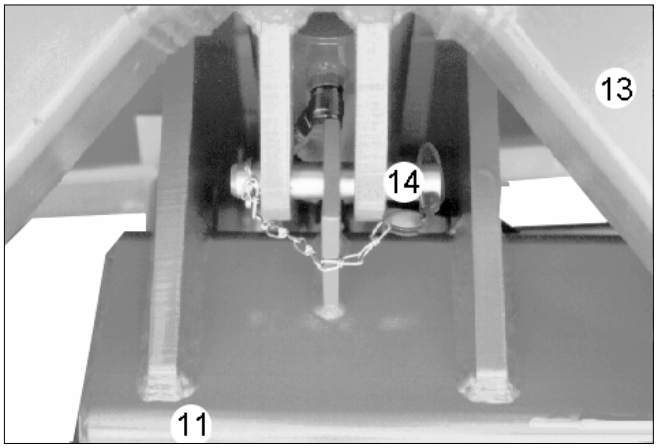

Во время работы устройства трехточечной гидравлики со стороны агрегата (13) должны быть переключены на "нейтраль".

Перед убиранием орудий их следует полностью выглубить. Только в этом случае будут выдержаны допустимые транспортные габариты, и стопорные пальцы (14) для блокировки устройств трехточечной гидравлики (13) смогут занять правильное положение.

14.2 Рабочая глубина

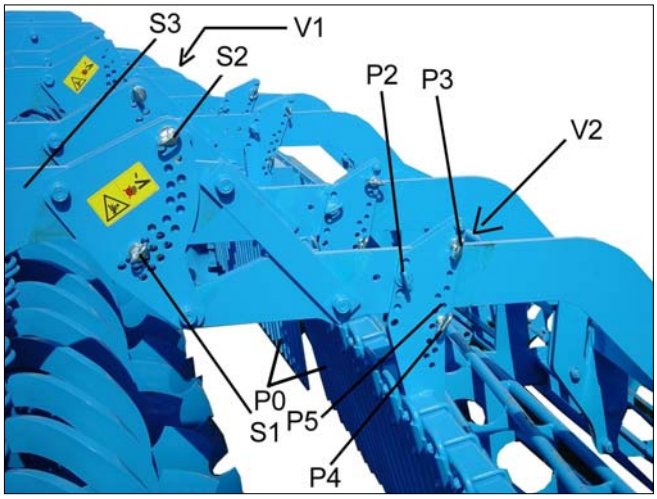

Рабочую глубину орудия Рубин можно регулировать в диапазоне от 4 до 12 см с помощью забивного штифта (S1) в устройстве переставления штифта (V1) следующим образом:

переставление нижнего забивного штифта (S1) в более низкое отверстие = большая рабочая глубина.

переставление нижнего забивного штифта (S1) в более высокое отверстие = меньшая рабочая глубина.

Верхний забивной штифт (S2) следует вставить непосредственно над держателями (S3), чтобы вес катка дополнительно поддерживал втягивающие свойства ротационного культиватора.

14.3 Отбойная борона

Отбойная борона (P0) регулируется как в отношении расстояния до сферических дисков, так и по высоте. Чем она ниже и ближе к сферическим

дискам, тем больше эффект разравнивания. Забивным штифтом (P2) в устройстве переставления штифта (V2) регулируется высота отбойной бороны (P0).

Забивные штифты (P3) и (P4) служат для фиксации рабочего положения отбойной бороны после регулировки высоты. При этом ряд отверстий (P5) должен быть всегда расположен приблизительно перпендикулярно к почве.

14.4 Направляющие пластины

Направляющие пластины (L1), регулируемые как по углу, так и по высоте, служат для заполнения почвой борозды, оставляемой задним левым сферическим диском.

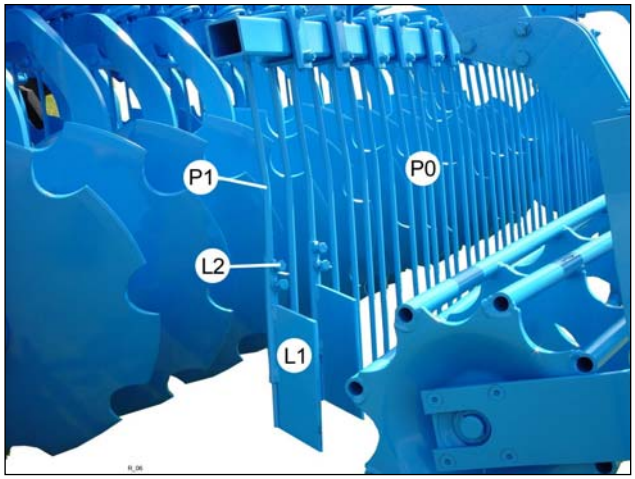

Направляющие пластины можно индивидуально регулировать с помощью зажимных винтов (L2). Они должны быть расположены немного ниже, чем зубья бороны (P1).

14.5 Боковое ограничение

Устройства бокового ограничения (R0) должны препятствовать тому, чтобы снаружи правый задний и левый передний сферический диск оставляли борозды или набрасывали гребни.

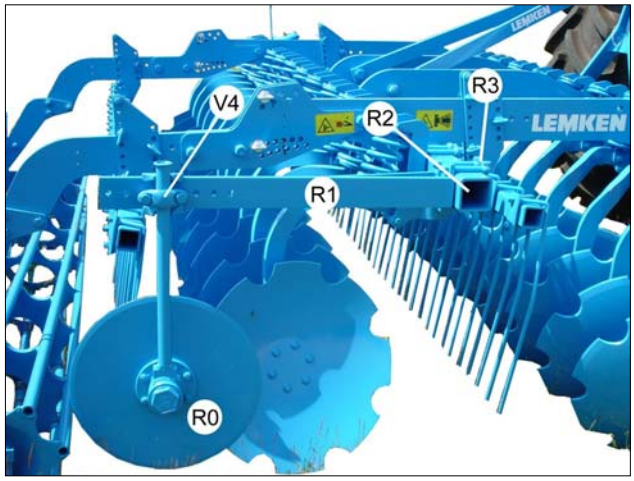

Они переставляются в боковом направлении непосредственно на раме (R2) вместе с соответствующим держателем (R1) и крепятся зажимными винтами (R3).

Их можно регулировать с помощью зажимного устройства (V4): вперед-назад и по углу. При базовой настройке они установлены

1. наклонно под углом 5° и
2. в среднем продольном положении на держателе (R1).

Во время работы левый боковой ограничитель должен быть приблизительно на 23 см выше поверхности почвы, а правый боковой ограничитель - приблизительно на 14 см.

14.6 Боковой увод

Передние и задние сферические диски, установленные наклонно, порождают противоположно направленные боковые силы, компенсирующие друг друга. Если тем не менее возникает боковой увод, его можно устранить следующим образом:

боковой увод вправо => удлинить верхнюю тягу путем ее вращения

боковой увод влево => укоротить верхнюю тягу путем ее вращения

14.7 Тяги

Тяги (L) не должны перенимать на себя функцию ведения на глубине. Поэтому при обработке почвы орудиями Рубин необходимо вынуть забивные штифты из устройства переставления штифта (SG) и положить их в ящик для инструментов.

Пружина (FD) постоянно удерживает тяги в тянущем положении.

14.8 Катки

Гигант Рубин может быть оснащен различными катками, а именно, трубчато-ребристыми катками RSW 400 или RSW 540, а также двойными катками DRR 400 и DRF 400.

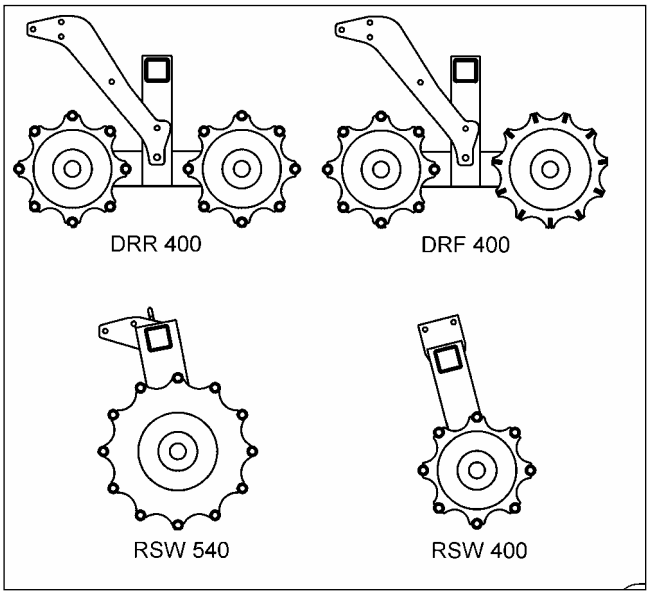

Иные катки использовать не разрешается. При использовании иных катков превышается максимально допустимая транспортная высота 4 м. В этом случае не допускается перевозка орудия по дорогам общего пользования или в зоне высоковольтных линий.

15 ТОРМОЗНАЯ СИСТЕМА

Шасси Гигант оснащено двухпроводной пневматической тормозной системой. По желанию шасси может быть поставлено без затормаживаемой оси. В этом случае перевозить Гигант по дорогам общего пользования запрещено! Без собственной тормозной системы ГИГАНТ разрешается эксплуатировать только в том случае, если поезд (трактор с прицепленным ГИГАНТ) способен достигать предписываемое для тягача тормозное замедление и собственная масса тянущего трактора больше 12.000 кг.

15.1 Подсоединение тормозных шлангов

Тормозные шланги подсоединяются следующим образом:

Шланг с красной муфтой подсоединяется к питающей магистрали. Шланг с желтой муфтой подсоединяется к трубопроводу тормозного привода.

15.2 Регулировка тормоза

Тормоз отрегулирован на заводе-изготовителе. Если при торможении штоки (61) тормозных пневмокамер выдвигаются более чем на 40 мм, тормозной рычажный механизм необходимо отрегулировать - так, чтобы штоки пневмокамер выдвигались только на 25...40 мм. Для этого служит регулировочный винт (62).

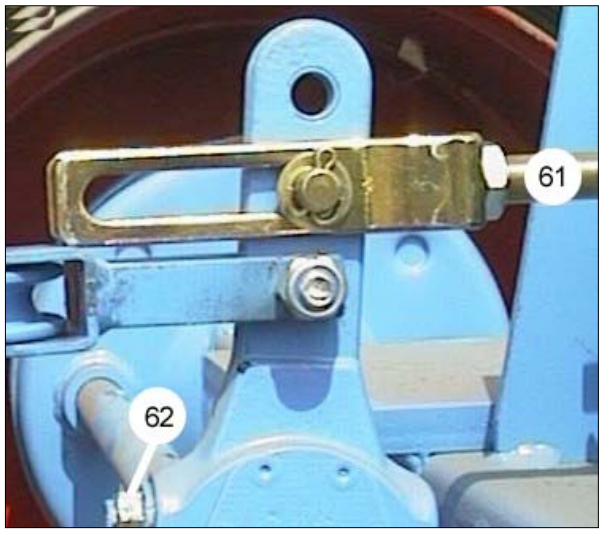

15.3 Техническое обслуживание тормозной системы

15.3.1 Клапан для слива воды

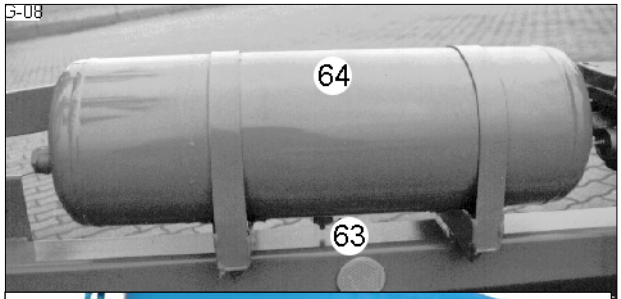

Регулярно нажимать на клапан для слива воды (63), чтобы слить воду из ресивера.

15.3.2 Смазка

Регулярно смазывать тормозной рычажный механизм.

15.3.3 Тормозные накладки

Изношенные тормозные накладки заменить.

15.3.4 Очищающий фильтр

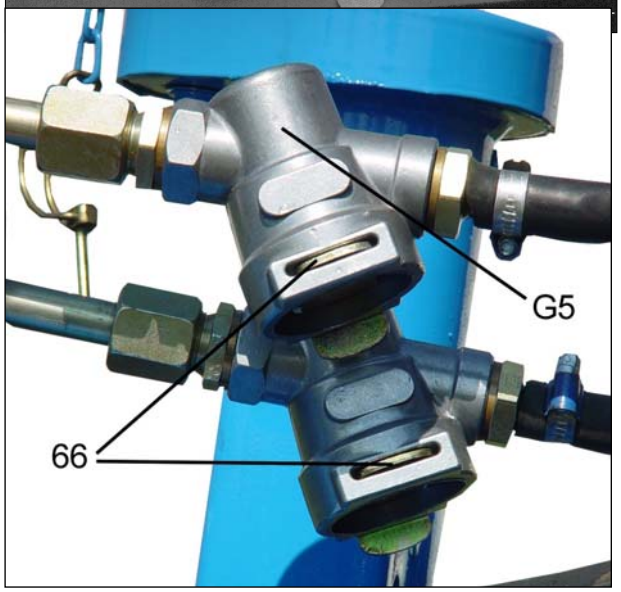

Фильтр (65) следует очищать каждый год. Для этого необходимо демонтировать предохранительный стопор (66). После чистки фильтра (сжатым воздухом), установить фильтр и предохранительный стопор на место.

15.4 Отсоединение тормозных шлангов

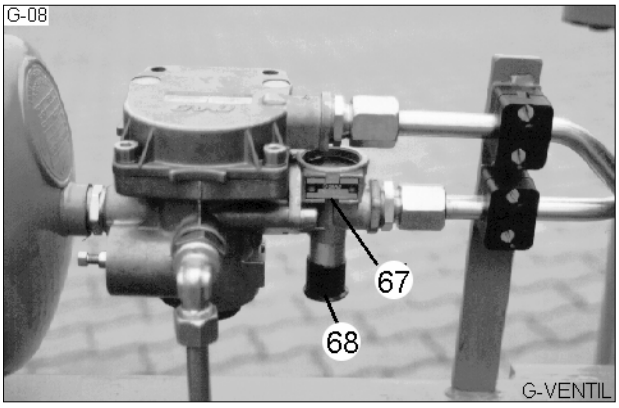

После отсоединения красной муфты (питающая магистраль) происходит торможение = автоматическое торможение. В отдельных случаях тормоз можно отпустить путем ручного активирования клапана (67). Для этого надо нажать на кнопку (68) вверх. При вытягивании кнопки (68) клапана тормоз снова блокируется. Запаса воздуха в ресивере при отсоединенных тормозных шлангах хватает максимум на 10 активирований клапана (67) = десять торможений.

16 ТЕХНИЧЕСКОЕ ОБСЛУЖИВАНИЕ

16.1 Шасси Гигант

- Гидрошланги следует сразу заменить новыми оригинальными шлангами, если они повреждены или стали пористыми. Кроме того, гидрошланги в любом случае должны быть заменены не позднее 6 лет после их изготовления (дата изготовления проставлена на шлангах)!
- Если при торможении штоки (61) тормозных пневмокамер выдвигаются более чем на 40 мм, отрегулировать тормоз!
- Регулярно сливать воду из ресивера (64) тормозной системы (по меньшей мере каждые 100 рабочих часов)!
- Каждый год очищать фильтр (65)!
- Регулярно проверять надежность затяжки всех винтов. Если необходимо, подтягивать!
- Регулярно подтягивать гайки крепления колеса. Момент затяжки = 270 Нм!
- В случае сильного износа сцепной петли ее необходимо заменить!
- Погнувшиеся сцепные петли также должны быть безотлагательно заменены.
- Регулярно проверять надежность затяжки винтов сцепной петли и тягового-сцепного устройства. Если необходимо, подтягивать!

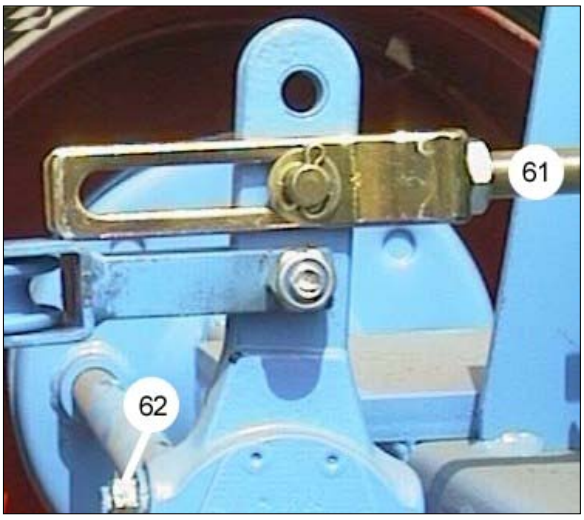

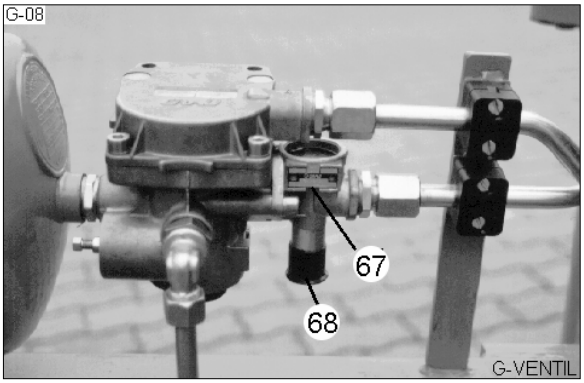

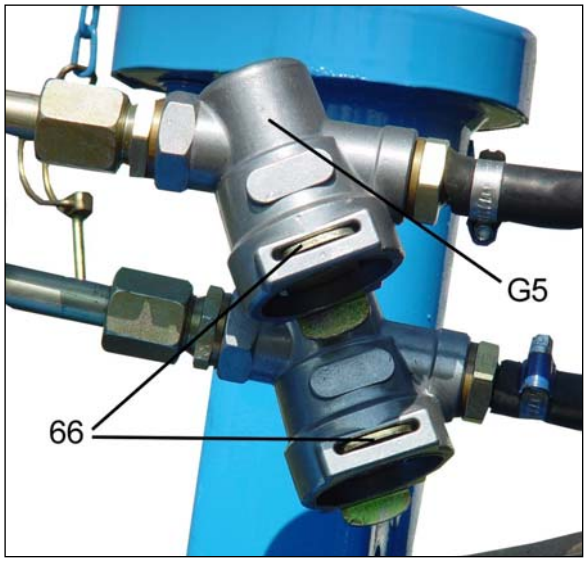

- Регулярно смазывать все смазываемые места! Кроме того, их следует дополнительно смазывать перед началом и по окончании зимнего сезона:

- опорные пальцы устройств трехточечной гидравлики (13) и верхних тяг
  => каждые 20 часов эксплуатации
- крепежные болты гидроцилиндров на устройствах трехточечной гидравлики (13)
  => каждые 20 часов эксплуатации
- поворотные опоры основной рамы и боковых рам (11)
  => каждые 50 часов эксплуатации
- опора вала разжимного кулака на тормозных барабанах
  => каждые 50 часов эксплуатации
- проушина штока поршня главного поворотного цилиндра
  => каждые 50 часов эксплуатации
- маятниковое компенсирующее устройство нижних тяг
  => каждые 20 часов эксплуатации

16.2 Орудия Смарагд

- Подшипники сферических дисков смазывать каждые 20 часов эксплуатации!
- Элементы защиты от перегрузки лап смазывать каждый рабочий день!
- Все прочие места смазки смазывать с регулярными интервалами!
- Изношенные наконечники лап и крылья лап заменять, чтобы избежать износа несущих деталей!

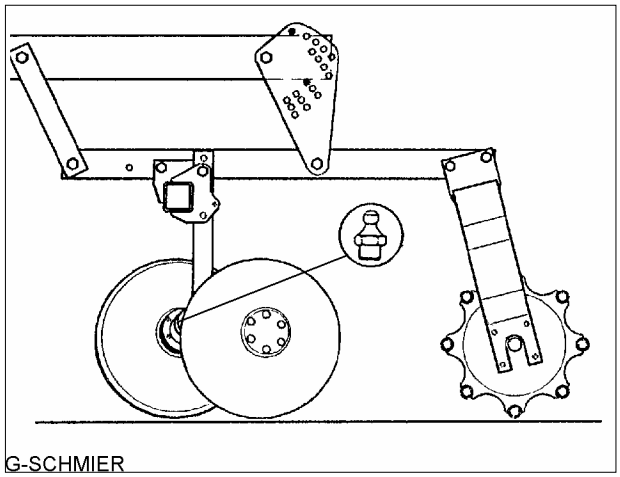

- Тяги смазывать каждые 20 часов эксплуатации!

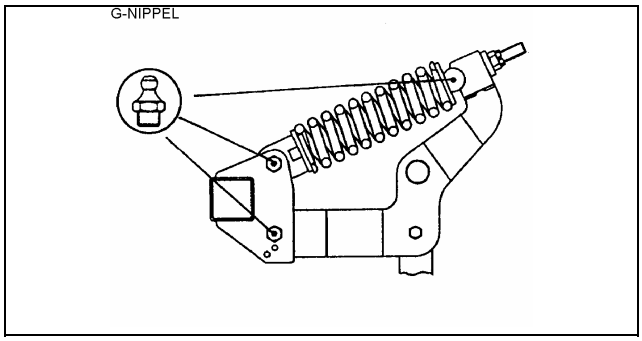

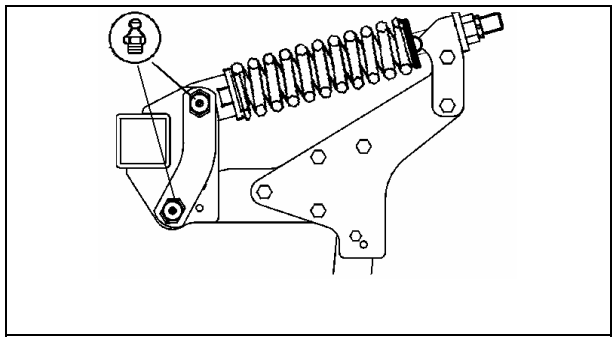

16.3 Орудия Компактор

- Регулировочные ходовые винты ножевых планок всегда должны быть немного смазаны!
- Изношенные лапы заменять, чтобы не начали изнашиваться несущие детали!

16.4 Орудия Рубин

- Подшипники элементов защиты от перегрузки следует смазывать каждые 100 часов эксплуатации.
- Тяги следует смазывать каждые 20 часов эксплуатации.

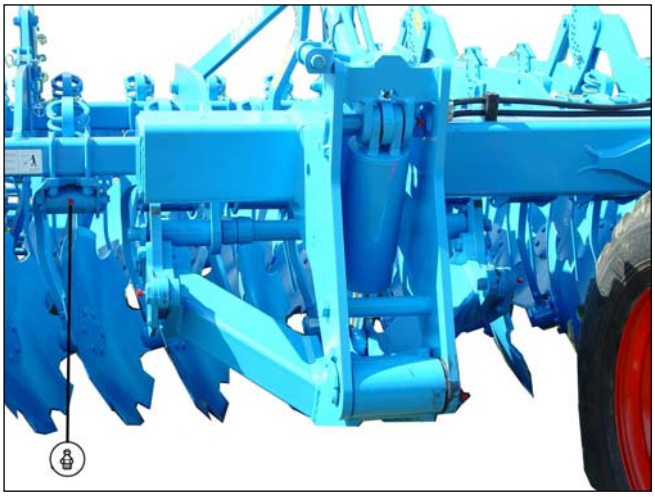

Важно: В первые 6 недель не чистить агрегат пароструй атом; в дал сп ь пароструйный аппарат только с расстояния 60 см ри макс. 100 бар и 50°C.

- Прочесть и соблюдать "Общие указания по технике безопасности", а также указания по технике безопасности в разделе "Техническое обслуживание"!
- После первых 20 часов эксплуатации подтянуть гайки крепления колес до момента 270 Нм! В дальнейшем регулярно проверять и, если необходимо, подтягивать гайки (по меньшей мере каждые 100 часов эксплуатации)!

17 ОСВЕТИТЕЛЬНАЯ УСТАНОВКА И ПРЕДУПРЕЖДАЮЩИЕ ЗНАКИ

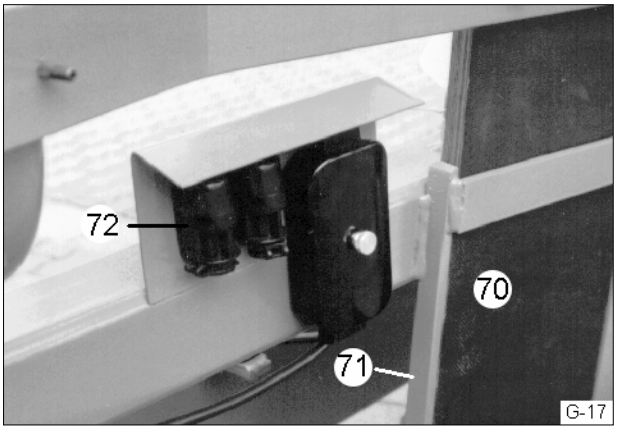

Прежде чем откидывать боковые орудия в рабочее положение, необходимо демонтировать осветительную установку с предупреждающими знаками (70) и вставить их в предусмотренные для этого держатели (71), расположенные спереди по центру рамы.

Перед перевозкой по дорогам общего пользования необходимо смонтировать осветительную установку с предупреждающими знаками (70) и снова подключить электрокабели. Электрокабели предупреждающих знаков подключаются к гнездам (72).

18 ТЕХНИЧЕСКИЕ ДАННЫЕ

	Г И Г А Н Т 8 0 0			
	СМАРАГД	СМАРАГД Ü	КОМПАКТОР	**РУБИН**
Масса (кг)	4420	5056	5530 - 5840	8610
Рабочая ширина (см)	800	800	800	800
Мин. мощность трактора, кВт (л. с.)	175 (240)	175 (240)	160 (220)	225 (300)
Длина (см)	608	608	615	630
Высота (см)	395	395	380	400
Доп. максимальная скорость (км/ч)	25	25	25	25
Доп. нагрузка на ось (кг)	5450	5450	5450	7500
Доп. нагрузка в опоре (кг)	1360	1360	1360	2000
Доп. общая масса (кг)	6800	6800	6800	9000

19 ПРИМЕЧАНИЯ

Обращаем ваше внимание на то, что информация, содержащаяся в этом руководстве по эксплуатации, не может служить основанием для предъявления претензий, в частности, в отношении конструкции, так как с течением времени могут произойти изменения, которые не могли быть учтены на момент печати руководства.

20 УТИЛИЗАЦИЯ

Отслуживший свой срок агрегат должен утилизовать специалист без ущерба для окружающей среды.

21 ШУМ, ВОЗДУШНЫЙ ШУМ

Уровень шума агрегатов СМАРАГД ГИГАНТ, КОМПАКТОР ГИГАНТ и ГИГАНТ РУБИН во время работы составляет менее 70 дБ (А).

ДЕКЛАРАЦИЯ О СООТВЕТСТВИИ НОРМАМ ЕС

в соответствии с предписанием ЕС 89/392/EEC

Déclaration de conformité pour la CEE

conforme à la directive de la CEE 89/392/CEE

EG-Conformiteitsverklaring

overeenkomstig de EG-richtlijn 89/392 EWG

Мы,
Nous, Lemken GmbH & Co. KG
Wij, Weseler Str. 5
D-46519 Alpen,

декларируем с единоличной ответственностью, что изделие
déclarons sous notre seule responsabilité que le produit
verklaren enig in verantwoording, dat het product

LEMKEN Гигант 800 (S) ___ ___ ___ ___ ___ ___

(фабрикат, тип/Marque, modèle/Fabricant, type) (заводской номер/ Nr.)

к которому относится эта декларация, в том комплекте оснащения, в котором оно было отправлено с завода-изготовителя, отвечает применимым основополагающим требованиям по технике безопасности и охране здоровья, содержащимся в предписании ЕС 89/392/EEC.

faisant l'objet de la déclaration est conforme aux prescriptions fondamentales en matière de sécurité et de santé stipulées dans la Directive de la CEE 89/392/CEE.

waarop deze verklaring betrekking heeft, met de desbetreffende grondlegende veiligheids- en gezondheidseisen van de EG-richtlijnen 89/392/EWG overeenkomt.

г. Альпен,

(Место и дата выдачи/ Lieu et date/Plaats en datum van de verklaring)

(подпись уполномоченного/Nom de la personne autorisée/Naam van bevoegd persoon)

Г. Гизен
(разработка и конструирование)

Й. Тербофен
(техническая документация)